auteco | TVS

# CATÁLOGO DE PARTES

## TVS RAIDER

CALIDAD & TECNOLOGÍA TVS INDIA

WWW.AUTECO.COM.CO/MOTOS

✓ SISTEMA DE ENCENDIDO AUTOMÁTICO DE LUCES (AHO)

✓ SISTEMA DE LUCES DE CIRCULACIÓN DIURNA (DRL)

✗ SISTEMA ANTIBLOQUEO DE FRENOS

# ANEXO INFORMACIÓN DE SEGURIDAD

**Verifique la carátula de este manual para conocer cuál de los siguientes dispositivos de seguridad posee su vehículo.**

## SISTEMA ANTIBLOQUEO DE FRENOS

Sistema diseñado para evitar que las ruedas se bloqueen al frenar de forma brusca mientras se circula en línea recta, el sistema regula automáticamente la fuerza de frenado.
Aunque el sistema ABS proporciona estabilidad al detenerse, recuerde las siguientes características:

* Para frenar de forma eficaz, deje de acelerar y utilice la leva de freno delantero y el pedal de freno trasero simultáneamente, de la misma manera que en el sistema de frenos de una motocicleta convencional
* El ABS no puede compensar las condiciones adversas de la carretera, un error de juicio o un uso incorrecto de los frenos.

## SISTEMA DE ENCENDIDO AUTOMÁTICO DE LUCES (AHO)

Sistema diseñado para que una vez se ponga el motor en marcha, la luz principal de la farola se encienda automáticamente.
Este sistema garantiza una mayor visibilidad del vehículo para los demás actores viales.

## SISTEMA DE LUCES DE CIRCULACIÓN DIURNA (DRL)

Sistema de iluminación LED, el cual se enciende automáticamente al girar el interruptor de encendido a "ON".
Mientras la farola principal esté apagada, la luz LED alumbrará intensamente, si se enciende la farola principal, la luz LED se atenuará automáticamente.
No se recomienda dejar el interruptor de encendido en "ON" mientras el motor no esté en funcionamiento porque la batería se drenará prematuramente.

| Advierta lo que le dicen las llantas mientras conduce: |
| --- |
| -Si su respuesta a la dirección es lenta o si en las curvas y en el frenado la respuesta es pesada, es muy probable que sus llantas estén desinfladas.<br>-Vibración o tambaleo durante la conducción, puede significar que la presión en las llantas es mayor a la recomendada, o que ha ocurrido un daño en la llanta y la falla es inminente.<br>-La llanta puede vibrar a ciertas velocidades debido al desbalanceo, en este caso su desgaste será muy acelerado.<br>**RECUERDE SIEMPRE REVISAR LA PRESIÓN DE AIRE EN SUS LLANTAS ANTES DE COMENZAR A RODAR** |

# PREFACIO

Es nuestro placer presentarles a ustedes el Catálogo de Partes.

Este Catálogo ha sido especialmente diseñado para ayudarle en la selección de las partes correctas con el fin de mantener el vehículo en las mejores condiciones.

Los repuestos originales están sujetos a un exigente estándar de control de calidad, por lo tanto es necesario que usted sólo use repuestos originales.

En nuestro constante esfuerzo para mejorar la eficiencia y desempeño de su vehículo, las especificaciones, diagramas y número de partes pueden cambiar sin previo aviso. Consecuentemente las descripciones de los repuestos en este Catálogo pueden no ser las finales y definitivas.

Las alteraciones y modificaciones que ocurren en la impresión de este Catálogo, serán informadas a nuestra red, a través de circulares de Servicio o en nuestra página web: www.auteco.com.co accediendo al link repuestos. Es requisito que usted actualice su Catálogo y haga las correcciones necesarias, una vez reciba dichas circulares. Lo anterior le asegurará un rápido y adecuado despacho de sus partes, pues las órdenes están siendo diligenciadas con las referencias más actualizadas.

En caso de necesitar asistencia técnica, comunicarse con el Distribuidor Autorizado o llamar al Departamento de Servicios Auteco.

EL MEJOR EQUIPO
ORIGINAL
PARA TU MOTO
TVS TYRES
CON EL RESPALDO
auteco

COMPRA SIEMPRE
REPUESTOS ORIGINALES TVS
CON EL RESPALDO DE AUTECO
CAMBIAMOS
PARA DARTE MÁS
auteco
TVS

INDICE


| FIG. Nº | DESCRIPCIÓN | PAG. Nº |
|---|---|---|
| 1 | CULATA | 1-2 |
| 2 | EJE DE LEVAS | 3 |
| 3 | CILINDRO / PISTÓN / CIGÜEÑAL | 4 |
| 4 | CARCASA IZQUIERDA | 5 |
| 5 | CARCASA DERECHA / BALANCEADOR | 6 |
| 6 | CUBIERTA CLUTCH | 7 |
| 7 | CLUTCH | 8-9 |
| 8 | CUBIERTA VOLANTE / VOLANTE | 10 |
| 9 | SELECTOR DE CAMBIOS | 11-12 |
| 10 | PEDAL CRANK | 13 |
| 11 | TRANSMISIÓN | 14 |
| 12 | CAJA FILTRO DE AIRE | 15 |
| 13 | SISTEMA INYECTOR AIRE | 16 |
| 14 | CARBURADOR | 17-18 |
| 15 | SILENCIADOR | 19 |
| 16 | CHASIS | 20-21 |
| 17 | GATO CENTRAL / GATO LATERAL | 22 |
| 18 | REPOSAPIÉS DELANTERO DERECHO E IZQ. | 23-24 |
| 19 | REPOSAPIÉS TRASERO DERECHO E IZQUIERDO | 25 |
| 20 | MANUBRIO | 26-27 |
| 21 | FAROLA | 28-29 |
| 22 | CUBIERTAS / TAPAS LATERALES | 30-31 |
| 23 | SILLÍN | 32 |
| 24 | TANQUE GASOLINA | 33-34 |
| 25 | CUBIERTA TANQUE GASOLINA | 35 |

| FIG. Nº | DESCRIPCIÓN | PAG. Nº |
|---|---|---|
| 26 | GUARDABARRO DELANTERO | 36 |
| 27 | SUSPENSIÓN DELANTERA | 37 |
| 28 | RUEDA DELANTERA | 38 |
| 29 | RUEDA TRASERA | 39-40 |
| 30 | EQUIPO ELÉCTRICO | 41-42 |
| 31 | GUARDABARRO TRASERO | 43 |
| 32 | BRAZO OSCILANTE / AMORTIGUADOR | 44 |
| 33 | CALIPER DELANTERO | 45-46 |
| 34 | HERRAMIENTA / ACCESORIOS | 47 |
| 35 | PARTES SIN PINTAR | 48 |
| 36 | CALCOMANÍAS | 49 |
| 36 | CALCOMANÍAS RAIDER GRIS CALIFORNIA | 50 |
| 36 | CALCO. RAIDER GRIS CARBONO MIAMI BLUE | 51 |
| 37 | LISTA DE KITS | 50 |
| 38 | KITS | 51 |
| 39 | FICHA TECNICA | 52-53 |

## INDICE GRAFICOS

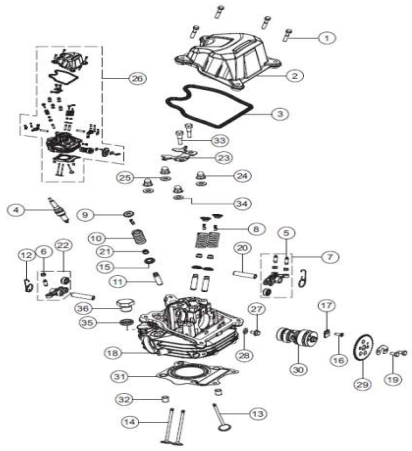

| | |
|---|---|
| FIGURA N° 1: CULATA | PÁG.N°. 1-2 |

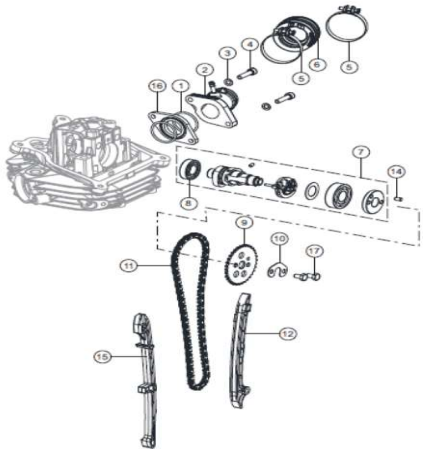

| | |
|---|---|
| FIGURA N° 2: EJE DE LEVAS | PÁG.N°. 3 |

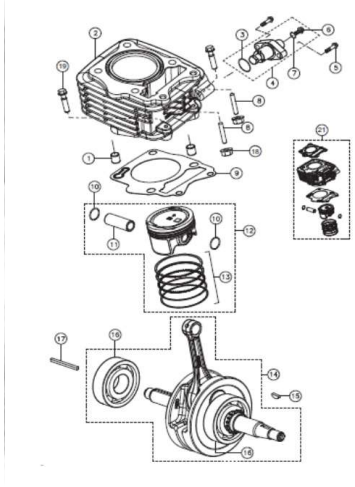

| | |
|---|---|
| FIGURA N° 3: CILINDRO / PISTÓN / CIGÜEÑAL | PÁG.N°. 4 |

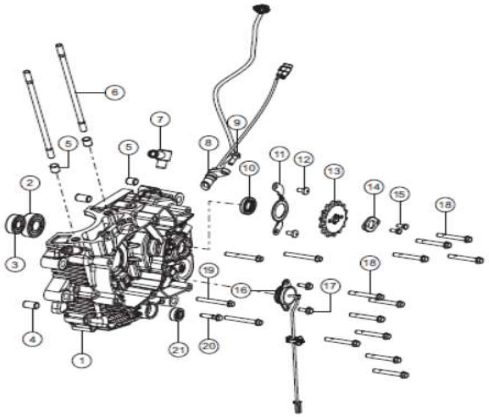

| | |
|---|---|
| FIGURA N° 4: CARCASA IZQUIERDA | PÁG.N°. 5 |

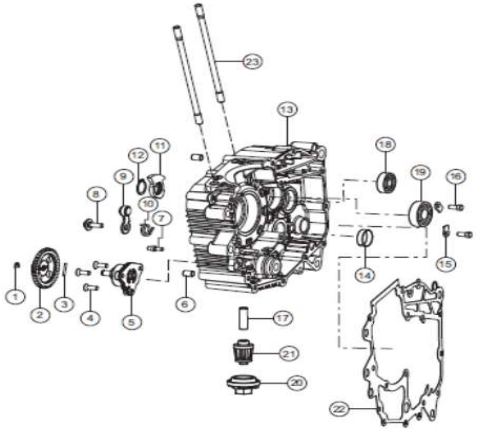

| | |
|---|---|
| FIGURA N° 5: CARCASA DERECHA | PÁG.N°. 6 |

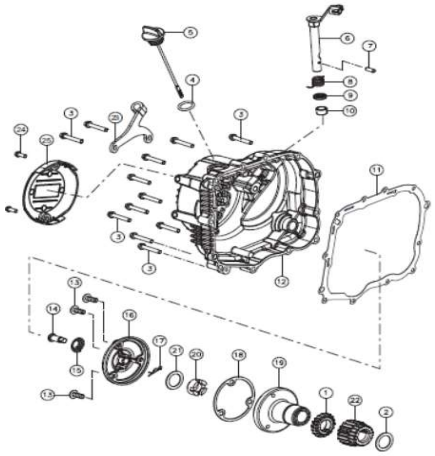

| | |
|---|---|
| FIGURA N° 6: CUBIERTA CLUTCH | PÁG.N°. 7-8 |

## INDICE GRAFICOS

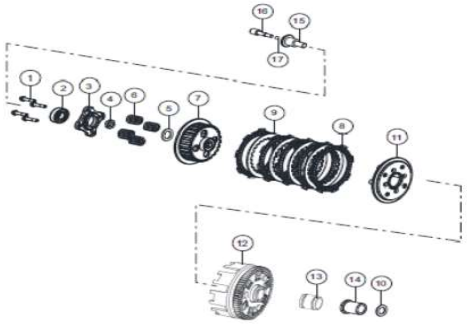


| | |
|---|---|
| FIGURA N° 7: CLUTCH | PÁG.N°. 9 |


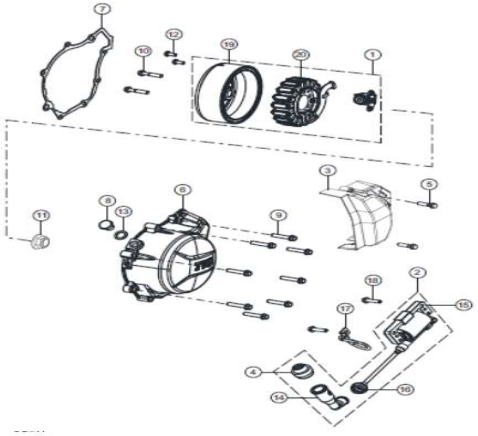


| | |
|---|---|
| FIGURA N° 8: CUBIERTA VOLANTE / VOLANTE | PÁG.N°. 10 |


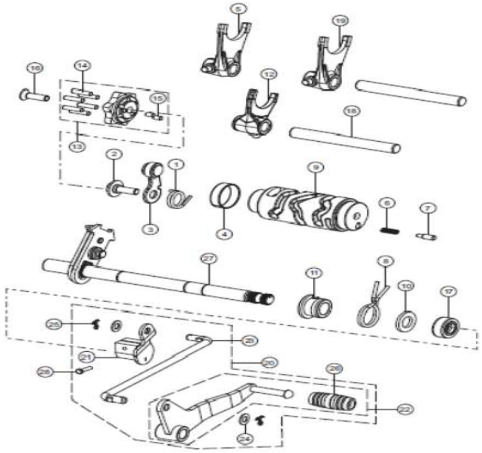


| | |
|---|---|
| FIGURA N° 9: SELECTOR DE CAMBIOS | PÁG.N°. 11-12 |


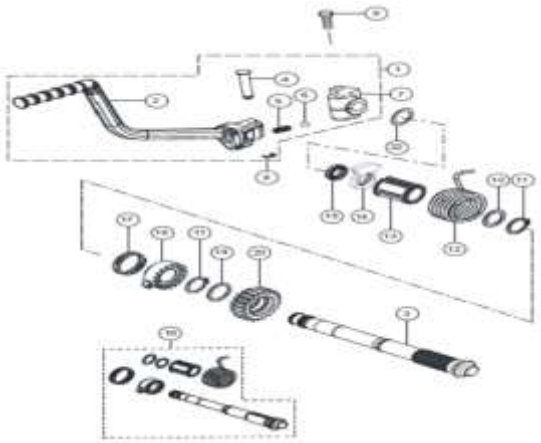


| | |
|---|---|
| FIGURA N° 10: PEDAL CRANK | PÁG.N°. 13 |


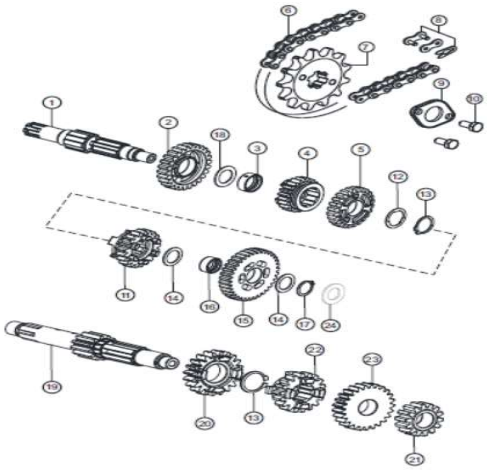


| | |
|---|---|
| FIGURA N° 11: TRANSMISIÓN | PÁG.N°. 14 |


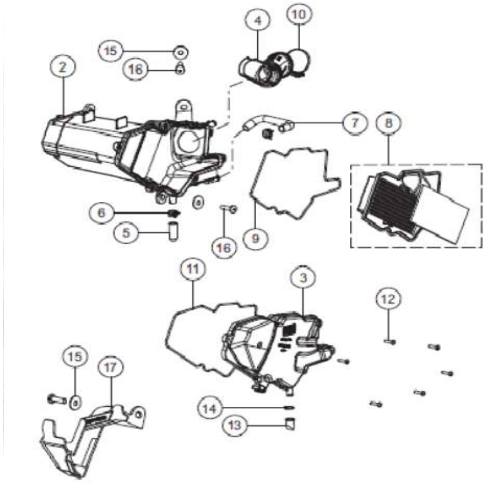


| | |
|---|---|
| FIGURA N° 12: CAJA FILTRO AIRE | PÁG.N°. 15 |

## INDICE GRAFICOS

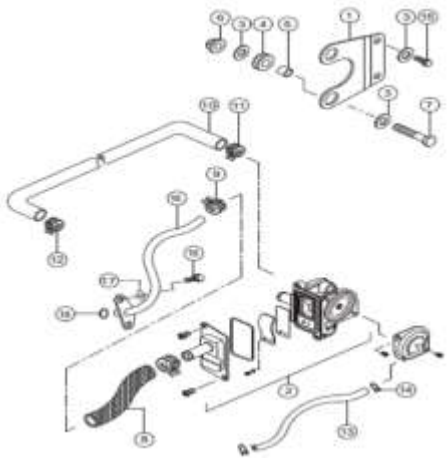

| | |
|---|---|
| FIGURA N° 13: SISTEMA INYECTOR DE AIRE | PÁG.N°. 16 |

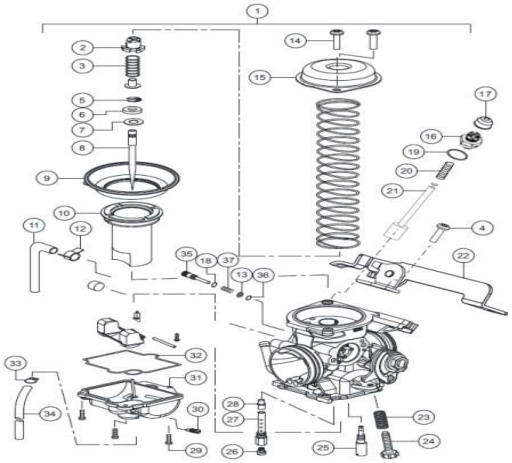

| | |
|---|---|
| FIGURA N° 14: CARBURADOR | PÁG.N°. 17-18 |

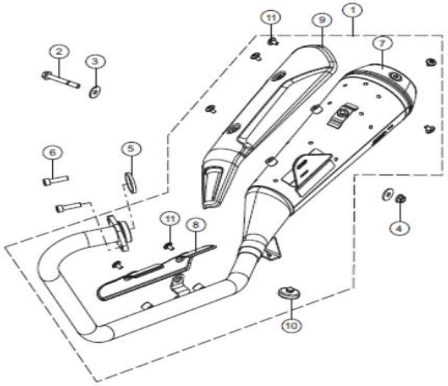

| | |
|---|---|
| FIGURA N° 15: SILENCIADOR | PÁG.N°. 19 |

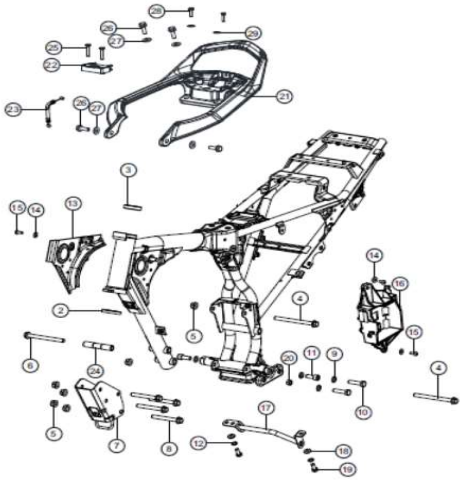

| | |
|---|---|
| FIGURA N° 16: CHASIS | PÁG.N°.20-21 |

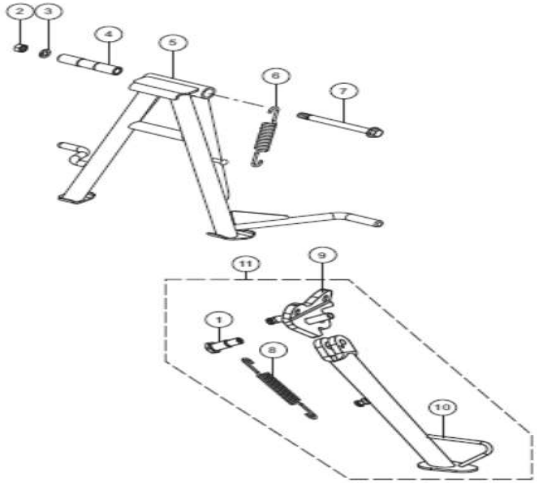

| | |
|---|---|
| FIGURA N° 17: GATO CENTRAL / GATO LATERAL | PÁG.N°. 22 |

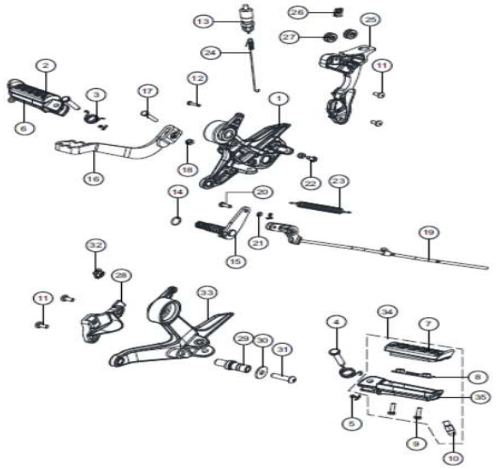

| | |
|---|---|
| FIGURA N° 18: REPOSAPIÉS DELANTERO | PÁG.N°.23-24 |

## INDICE GRAFICOS

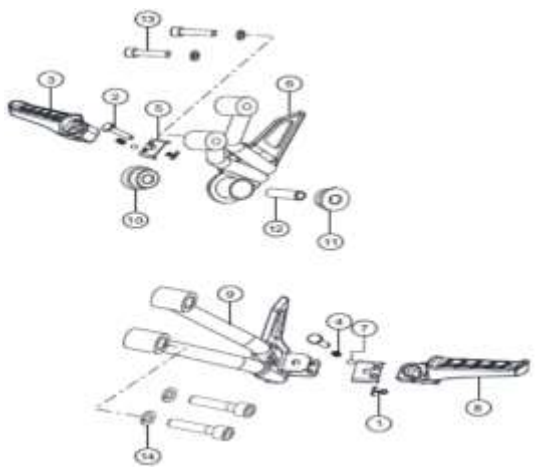


| | |
|---|---|
| FIGURA N° 19: REPOSAPIÉS TRASERO | PÁG.N°. 25 |


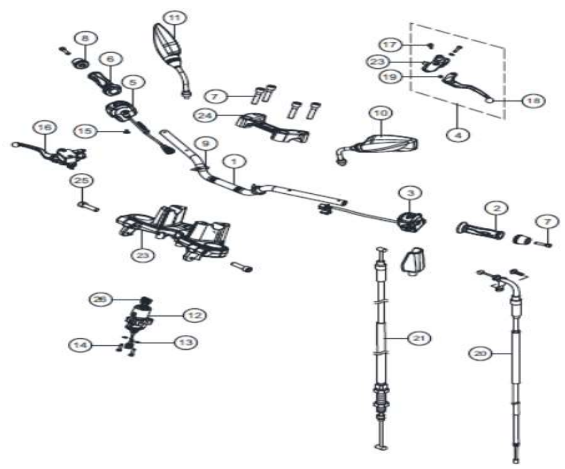


| | |
|---|---|
| FIGURA N° 20: MANUBRIO | PÁG.N°.26-27 |


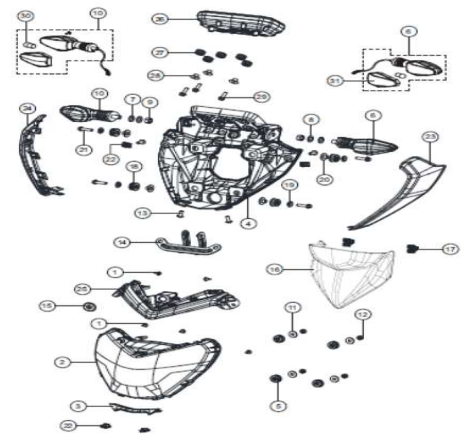


| | |
|---|---|
| FIGURA N° 21: FAROLA | PÁG.N°.28-29 |


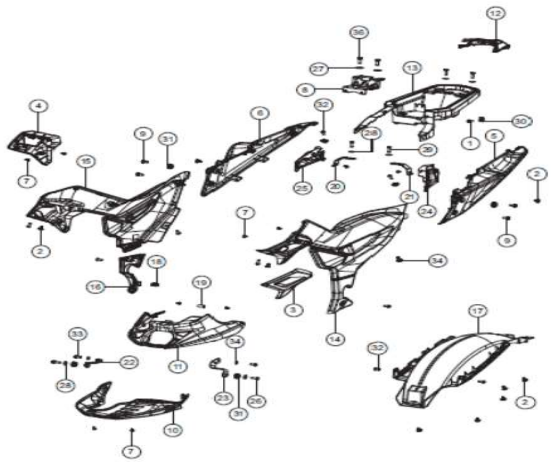


| | |
|---|---|
| FIGURA N° 22: CUBIERTAS Y TAPAS LATERALES | PÁG.N°.30-31 |


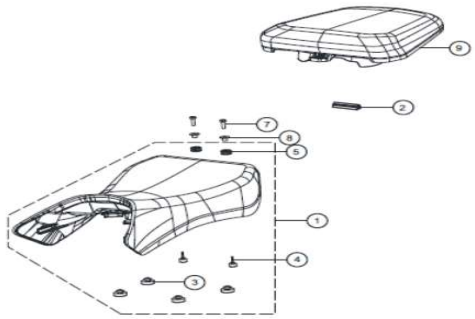


| | |
|---|---|
| FIGURA N° 23: SILLÍN | PÁG.N°. 32 |


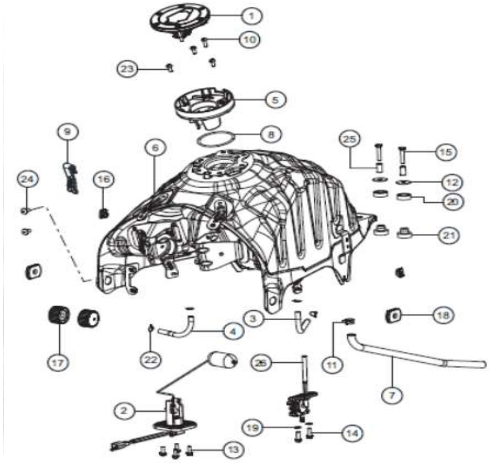


| | |
|---|---|
| FIGURA N° 24: TANQUE DE GASOLIMA | PÁG.N°.33-34 |

## INDICE GRAFICOS

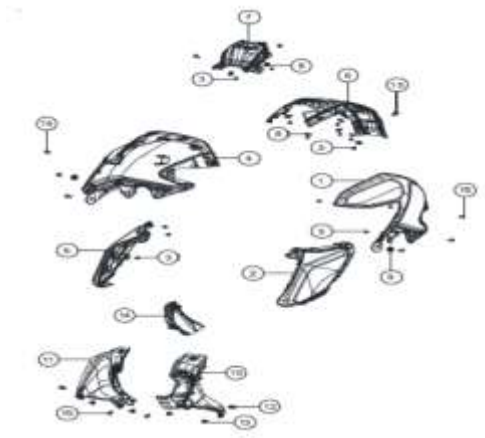


| | |
|---|---|
| FIGURA N° 25: CUBIERTAS TANQUE GASOLINA | PÁG.N°. 35 |


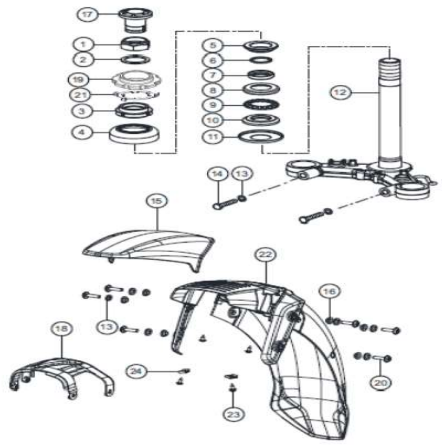


| | |
|---|---|
| FIGURA N° 26: GUARDABARRO DELANTERO | PÁG.N°. 36 |


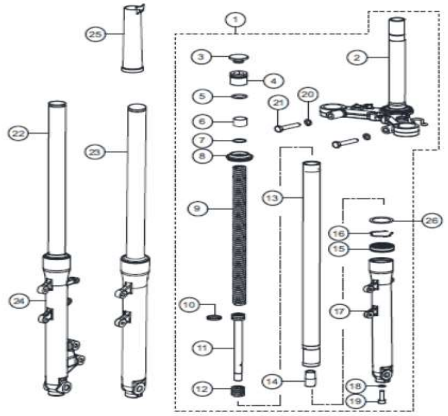


| | |
|---|---|
| FIGURA N° 27: SUSPENSIÓN DELANTERA | PÁG.N°.37 |


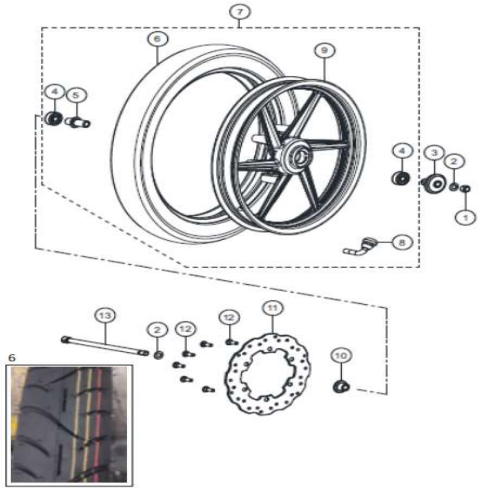


| | |
|---|---|
| FIGURA N° 28: RUEDA DELANTERA | PÁG.N°. 38 |


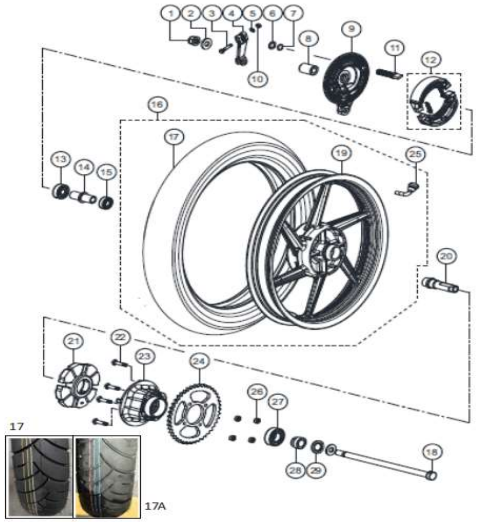


| | |
|---|---|
| FIGURA N° 29: RUEDA TRASERA | PÁG.N°. 39-40 |


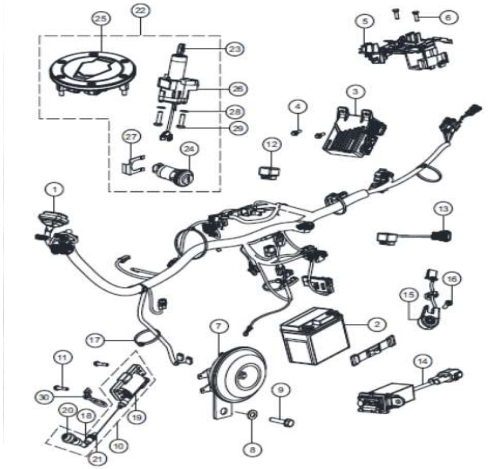


| | |
|---|---|
| FIGURA N° 30: EQUIPO ELÉCTRICO | PÁG.N°.41-42 |

## INDICE GRAFICOS

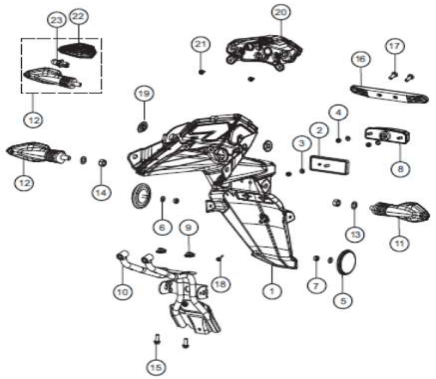


| | |
|---|---|
| FIGURA N° 31: GUARDABARRO TRASERO | PÁG.N°. 43 |


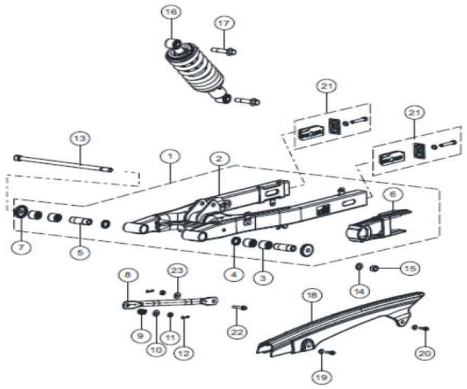


| | |
|---|---|
| FIGURA N° 32: BRAZO OSCILANTE / AMORTIGUADOR | PÁG.N°. 44 |


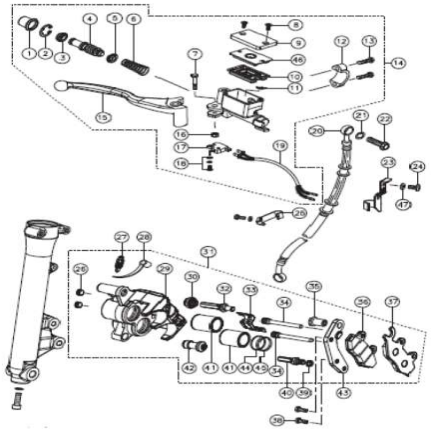


| | |
|---|---|
| FIGURA N° 33: CALIPER DELANTERO | PÁG.N°.45-46 |

| | |
|---|---|
| FIGURA N° 34: HERRAMIENTA / ACCESORIOS | PÁG.N°. 47 |


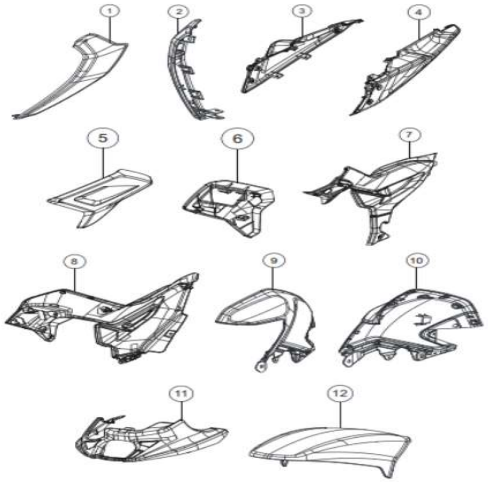


| | |
|---|---|
| FIGURA N° 35: PARTES SIN PINTAR | PÁG.N°. 48 |


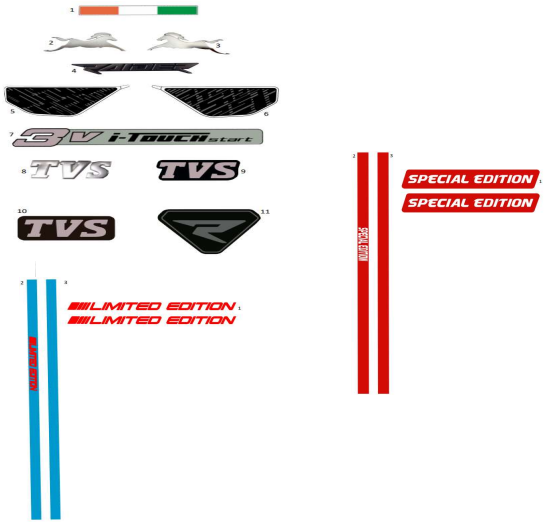



| | |
|---|---|
| FIGURA N° 36: CALCOMANÍAS | PÁG.N°.49-50-51 |

**FIGURA N°1: CULATA (1/2)**

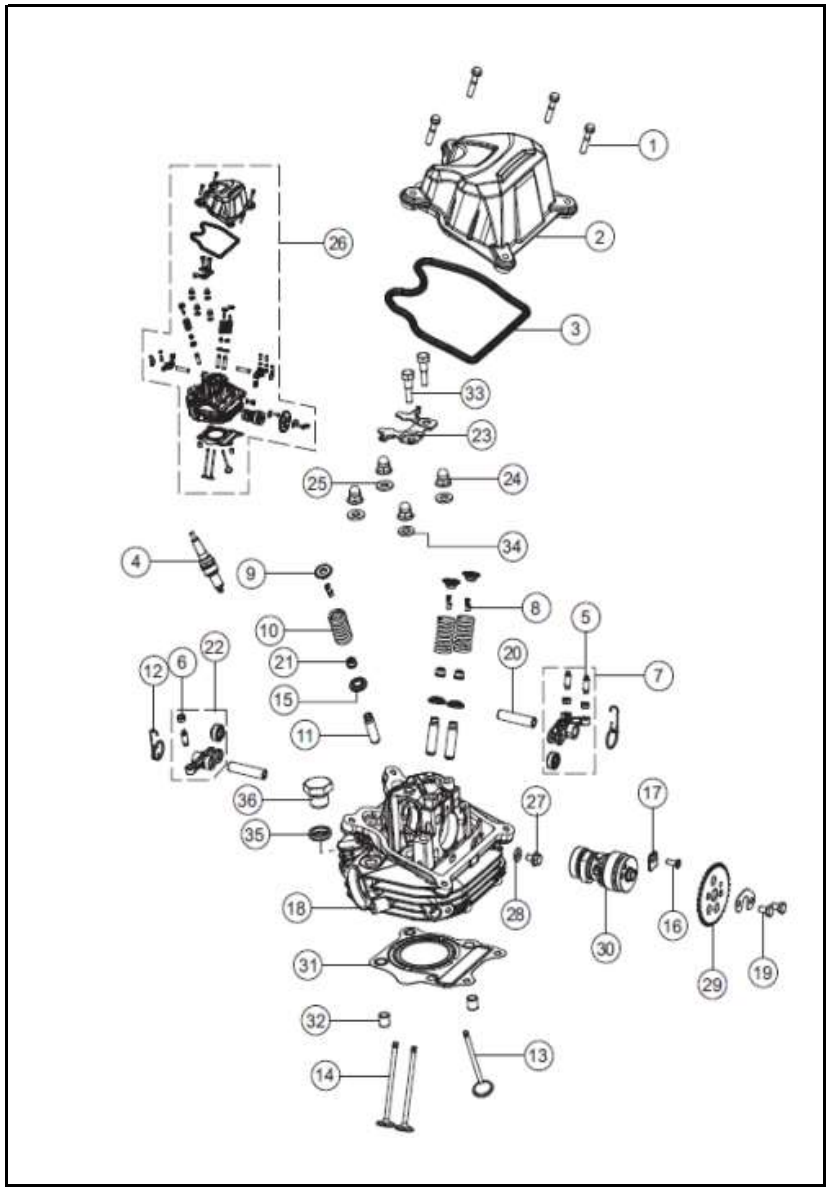


| FIG. No. | PARTE N° | DESCRIPCIÓN | CANT. | SAP |
|---|---|---|---|---|
| 1 | M1200470 | TORNILLO CULATA M6X30 | 4 | 10079663 |
| 2 | N6010220 | TAPA CULATA | 1 | 10086973 |
| 3 | K2010190 | EMPAQUE CAUCHO CULATA | 1 | 10085732 |
| 4 | K6011090 | BUJÍA BS4 | 1 | 10081568 |
| 5 | S1010240 | TORNILLO BALANCÍN | 3 | 10078390 |
| | | | | |
| 6 | S1010250 | TUERCA | 3 | 10078360 |
| 7 | N6010280 | BALANCÍN ADMISIÓN | 1 | 10086974 |
| 8 | N8011740 | SEGURO DE VÁLVULA 4.50 | 6 | 10080252 |
| 9 | N8011570 | RETENEDOR RESORTE DE VÁLVULA | 3 | 10080456 |
| 10 | N4012000 | RESORTE DE VÁLVULA | 3 | 10082727 |
| | | | | |
| 11 | N8011730 | GUÍA VÁLVULA | 3 | 10082590 |
| 12 | N3012080 | RESORTE DE VÁLVULA | 2 | 10080735 |
| 13 | N8011710 | VÁLVULA ESCAPE | 1 | 10081456 |
| 14 | N8011700 | VÁLVULA ADMISIÓN | 2 | 10081307 |
| 15 | N8011540 | ARANDELA DE VÁLVULA | 3 | 10082234 |
| | | | | |
| 16 | N8200090 | TORNILLO M5X15 | 1 | 10082833 |
| 17 | P6010060 | PLATINA SEGURO EJE LEVAS | 1 | 10079943 |
| 18 | K20101807D | CULATA SOLO | 1 | 10086958 |
| 19 | N3200250 | TORNILLO HEXAGONAL M6 X 10 | 2 | 10081525 |
| 20 | N6322330 | KIT EJE BALANCIN (FIG 20 Y 33) | 2 | 10095280 |
| | | | | |
| 21 | N3012050 | RETEN DE VÁLVULA | 3 | 10078263 |
| 22 | N4012310 | BALANCÍN ESCAPE | 1 | 10081215 |
| 23 | N3012090 | PLATINA REFUERZO EJE DE LEVAS | 1 | 10080736 |
| 24 | M1200050 | TUERCA DE CUBIERTA | 4 | 10079660 |
| 25 | M1200060 | ARANDELA 8.5X18X2.3 | 3 | 10080929 |
| | | | | |
| | | | | |

**FIGURA N°1: CULATA (2/2)**

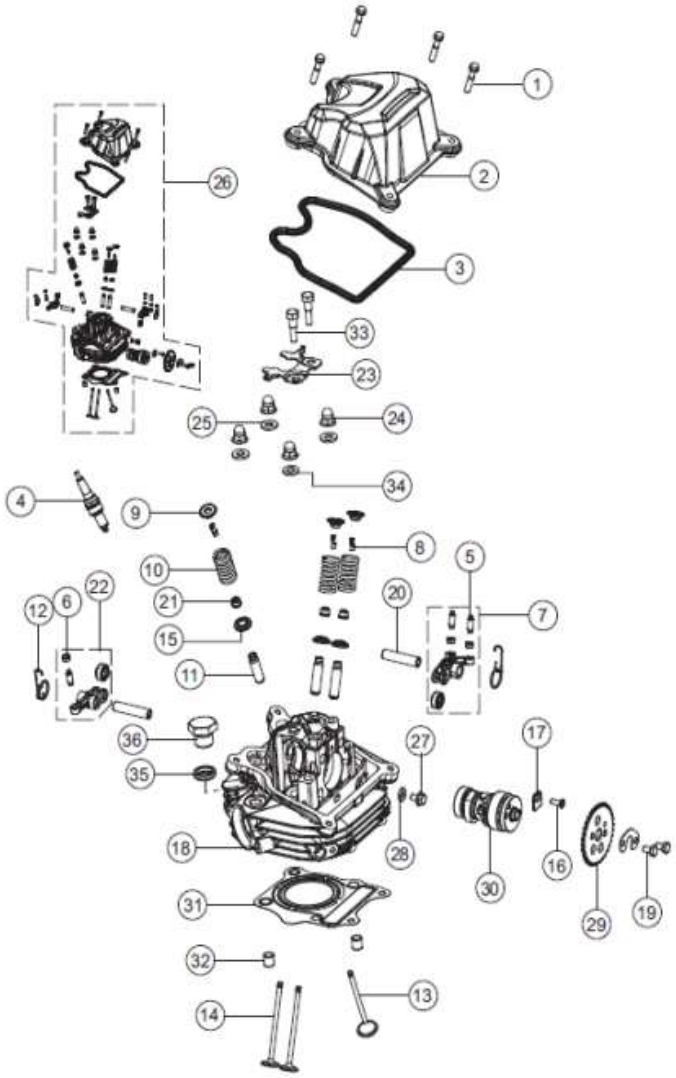


| FIG. No. | PARTE N° | DESCRIPCIÓN | CANT. | SAP |
|---|---|---|---|---|
| 26 | N6010230 | CULATA COMPLETA | 1 | 10087196 |
| 27 | R1200500 | TORNILLO M6X10 | 1 | 10082909 |
| 28 | N2010960 | ARANDELA TENSOR | 1 | 10082717 |
| 29 | R1010800 | PIÑÓN DE DISTRIBUCION 34T | 1 | 10083422 |
| 30 | K6010970 | EJE DE LEVAS COMPLETO | 1 | 10079832 |
| | | | | |
| 31 | N3011900 | EMPAQUE CULATA | 1 | 10078239 |
| 32 | S1200270 | PIN GUÍA MOTOR | 2 | 10080116 |
| 33 | | TORNILLO (VER FIG 20) | 2 | |
| 34 | M1010360 | TUERCA DE CULATA | 1 | 10078451 |
| 35 | M1080420 | TAPÓN ACEITE CULATA | 1 | 10079656 |
| | | | | |
| 36 | N2081680 | TORNILLO TDC | 1 | 10078569 |
| 37 | M1080370 | ARANDELA DE LUBRICACIÓN | 1 | 10078407 |

**FIGURA N°2: EJE DE LEVAS**

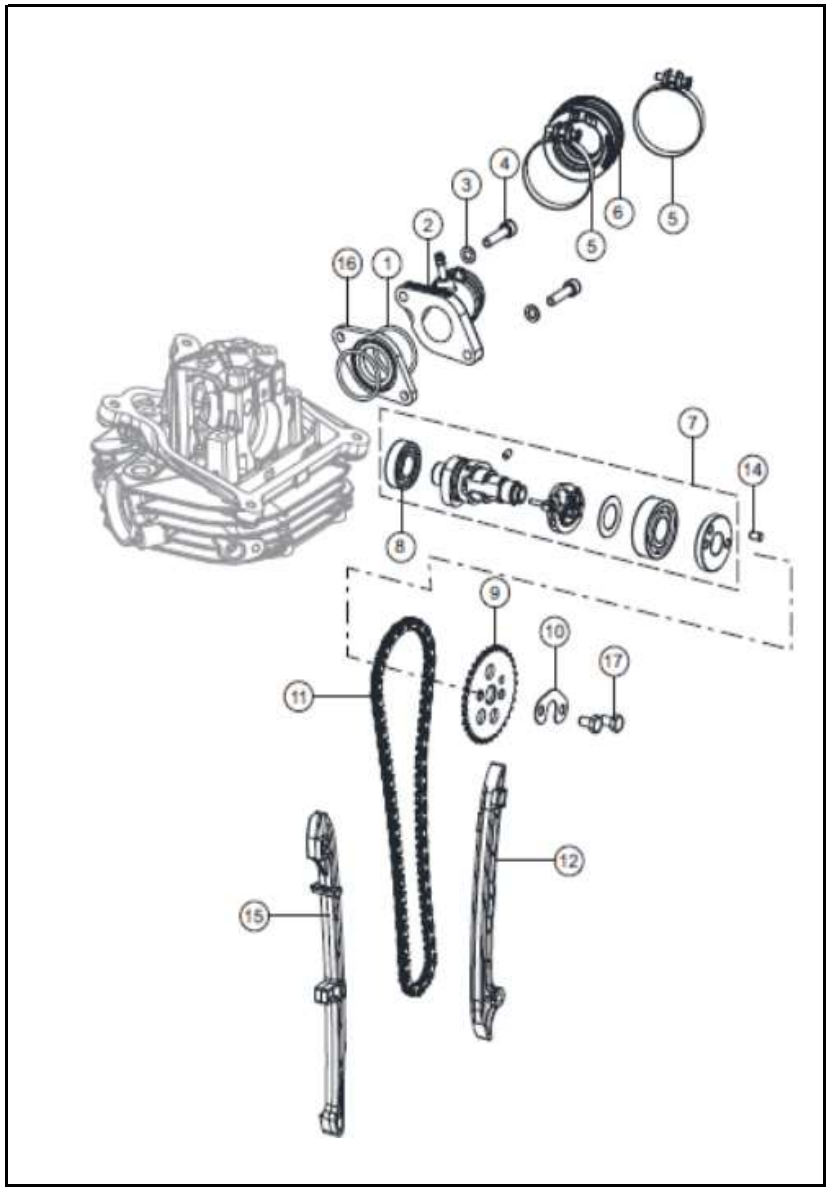


| FIG. No. | PARTE N° | DESCRIPCIÓN | CANT. | SAP |
|---|---|---|---|---|
| 1 | N9041710 | O RING MÚLTIPLE DE ADMISIÓN | 2 | 10083161 |
| 2 | N6040470 | MÚLTIPLE ADMISIÓN COMPLETO | 1 | 10086981 |
| 3 | 8200130 | ARANDELA 6.5X11X1.6 | 2 | 10079618 |
| 4 | A200050 | TORNILLO M6X25 | 2 | 10082178 |
| 5 | M1040140 | ABRAZADERA TUBO ADMISIÓN | 2 | 10079307 |
| | | | | |
| 6 | N6040720 | CONECTOR CARBURADOR | 1 | 10083624 |
| 7 | K6010970 | EJE DE LEVAS | 1 | 10079832 |
| 8 | S1200130 | RODAMIENTO 17X35X10 | 1 | 10087086 |
| 9 | R1010800 | PIÑON DE DISTRIBUCIÓN 34T | 1 | 10083422 |
| 10 | M1080500 | ARANDELA | 1 | 10082709 |
| | | | | |
| 11 | N9010450 | CADENILLA | 1 | 10081608 |
| 12 | N6010170 | GUÍA CADENILLA | 1 | 10086972 |
| 14 | M1010490 | PIN PIÑÓN DISTRIBUCIÓN | 1 | 10079462 |
| 15 | N6010160 | GUÍA CADENILLA | 1 | 10086971 |
| 16 | K2040300 | AISLANTE MULTIPLE ADMISIÓN | 1 | 10085737 |
| | | | | |
| 17 | N3200250 | TORNILLO M6 X 10 | 2 | 10081525 |
| 18 | N4040560 | TUBO DE ADMISIÓN EN T | 1 | 10087222 |
| 19 | N4040680 | MANGUERA ADMISIÓN | 1 | 10087223 |
| | | | | |
| | | | | |
| | | | | |
| | | | | |
| | | | | |
| | | | | |
| | | | | |
| | | | | |
| | | | | |
| | | | | |

**FIGURA N°3:CILINDRO / PISTÓN / CIGÜEÑAL**

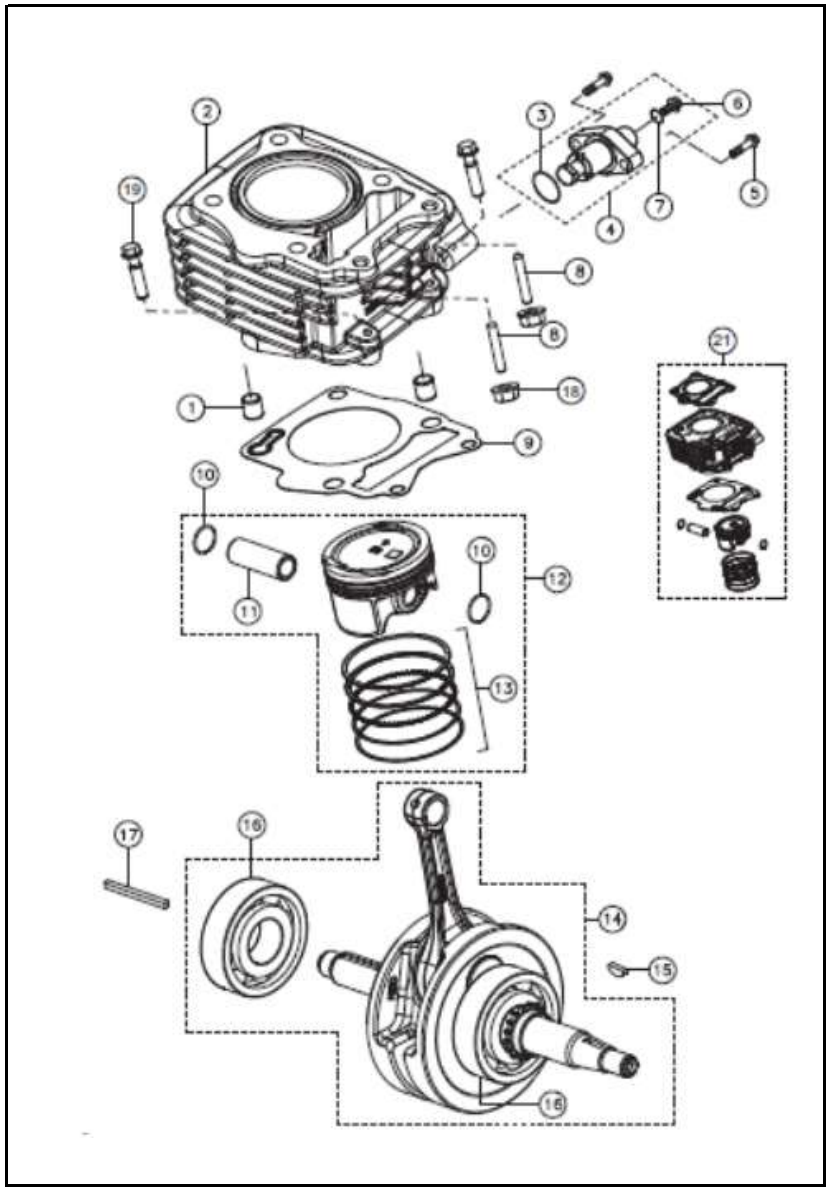


| FIG. No. | PARTE N° | DESCRIPCIÓN | CANT. | SAP |
|---|---|---|---|---|
| 1 | S1200270 | GUÍA DE CARTER | 2 | 10080116 |
| 2 | K20101607D | CILINDRO COMPLETO | 1 | 10086957 |
| 3 | R1321190 | O RING TENSOR CADENILLA | 1 | 10078587 |
| 4 | M7011370 | TENSOR CADENILLA | 1 | 10078135 |
| 5 | M1200510 | TORNILLO M6X25 | 2 | 10079665 |
| | | | | |
| 6 | R1321200 | TORNILLO AJUSTE TENSOR | 1 | 10080235 |
| 7 | R1321210 | O RING TORNILLO TENSOR | 1 | 10079949 |
| 8 | M1200780 | TORNILLO CULATA | 2 | 10081086 |
| 9 | N5010820CN | EMPAQUE CILINDRO | 1 | 10080117 |
| 10 | N2200340 | PIN PISTÓN | 1 | 10082718 |
| | | | | |
| 11 | N2010690 | PASADOR PISTÓN | 1 | 10082716 |
| 12 | K2020110 | KIT PISTÓN STD | 1 | 10083622 |
| 13 | N8020310 | KIT ANILLOS STD | 1 | 10080384 |
| 14 | NC020010 | CIGÜEÑAL COMPLETO | 1 | 10083611 |
| 15 | 420702000 | CUÑA VOLANTE | 1 | 10081261 |
| | | | | |
| 16 | R1200120 | RODAMIENTO 25X62X17 | 2 | 10080521 |
| 17 | N4080290 | CUÑA CIGÜEÑAL | 1 | 10079871 |
| 18 | M1200900 | TUERCA CON PESTAÑA M6 | 2 | 10078930 |
| 19 | M1200510 | TORNILLO M6X25 | 2 | 10079665 |
| 21 | N6321850 | KIT CILINDRO PISTÓN | 1 | 10087076 |
| | | | | |
| | | | | |
| | | | | |
| | | | | |
| | | | | |
| | | | | |
| | | | | |
| | | | | |

**FIGURA N°4: CARCASA IZQUIERDA**

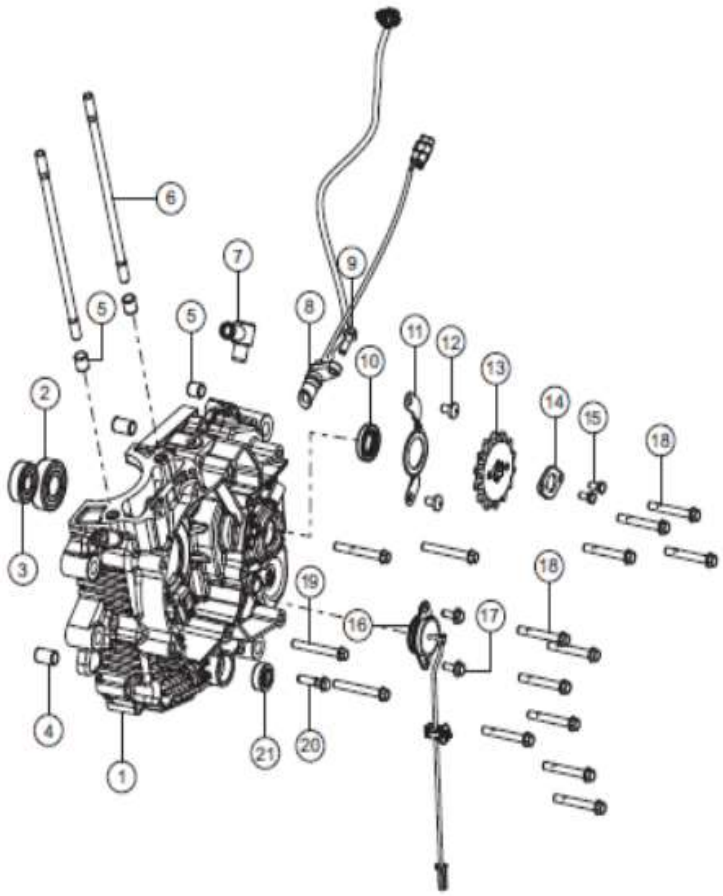


| FIG. No. | PARTE N° | DESCRIPCIÓN | CANT. | SAP |
|---|---|---|---|---|
| 1 | N6321870 | CARCASA CENTRAL IZQUIERDA | 1 | 10087078 |
| 2 | R1200130 | RODAMIENTO 17X40 | 1 | 10084157 |
| 3 | K3200770 | RODAMIENTO 6201 | 1 | 10078313 |
| 4 | 74010 | PIN PASADOR | 2 | 10079453 |
| 5 | S1200270 | GUÍA DE CARTER | 3 | 10080116 |
| | | | | |
| 6 | G4010040 | ESPÁRRAGO CULATA | 2 | 10082672 |
| 7 | N9080750 | UNIÓN RESPIRADERO MOTOR | 1 | 10080970 |
| 8 | N6060180 | SENSOR VELOCIDAD | 1 | 10083620 |
| 9 | N3200220 | TORNILLO M6X1.25X16 | 1 | 10082722 |
| 10 | T4080540 | RETEN | 1 | 10078320 |
| | | | | |
| 11 | N6080800 | PLATINA RETEN PIÑÓN SALIDA | 1 | 10087013 |
| 12 | N3200250 | TORNILLO M6X10-8.8 | 2 | 10081525 |
| 13 | N6080860 | PIÑON 14T | 1 | 10083619 |
| 14 | N3080250 | ARANDELA PIN PIÑÓN SALIDA | 1 | 10080578 |
| 15 | M1200940 | TORNILLO PIÑÓN DE SALIDA M5X10 | 2 | 10082710 |
| | | | | |
| 16 | N6060120 | SENSOR POSICIÓN CAMBIOS | 1 | 10083612 |
| 17 | R1200380 | TORNILLO M5X14 | 2 | 10079782 |
| 18 | N5200160 | TORNILLO M6X45 | 12 | 10079712 |
| 19 | N2200450 | TORNILLO HEXAGONAL M6X50 | 3 | 10080171 |
| 20 | M1200510 | TORNILLO M6X25 | 1 | 10079665 |
| | | | | |
| 21 | N2081720 | RETENEDOR EJE DE CAMBIOS | 1 | 10078136 |
| | | | | |
| | | | | |
| | | | | |
| | | | | |
| | | | | |
| | | | | |

**FIGURA N°5: CARCASA DERECHA**

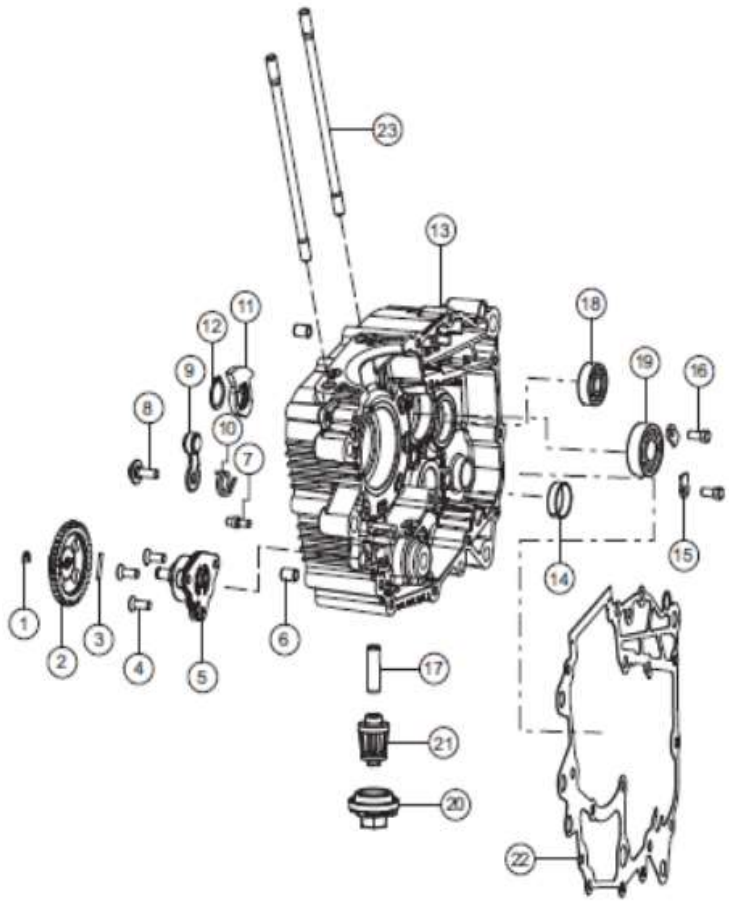


| FIG. No. | PARTE N° | DESCRIPCIÓN | CANT. | SAP |
|---|---|---|---|---|
| 1 | M1200730 | PIN DE SEGURIDAD | 1 | 10080721 |
| 2 | N5081550 | PIÑÓN BOMBA ACEITE | 1 | 10086969 |
| 3 | 64014 | PIN | 1 | 10079594 |
| 4 | 332248 | TORNILLO M6X20 | 3 | 10082648 |
| 5 | N9080240 | BOMBA DE ACEITE | 1 | 10078286 |
| | | | | |
| 6 | 74010 | PIN | 2 | 10079453 |
| 7 | N6080660 | TOPE EJE CAMBIOS | 1 | 10087012 |
| 8 | M1080830 | TORNILLO DE EJE CAMBIOS | 1 | 10080718 |
| 9 | N6080460 | PLATINA TOPE EJE DE CAMBIOS | 1 | 10087005 |
| 10 | N6080600 | RESORTE TOPE EJE CAMBIOS | 1 | 10087009 |
| | | | | |
| 11 | R1080630 | RETEN | 1 | 10084062 |
| 12 | 330174 | PIN SEGURIDAD | 1 | 10079598 |
| 13 | N6030190 | CARCASA CENTRAL DERECHA | 1 | 10086976 |
| 14 | M7200690 | BUJE 27X25 | 1 | 10080158 |
| 15 | R1080710 | PLATINA BASE | 2 | 10084067 |
| | | | | |
| 16 | 420452700 | TORNILLO M6X12 | 2 | 10081579 |
| 17 | N3080820 | TUBO FILTRO ACEITE | 1 | 10086965 |
| 18 | 420602000 | RODAMIENTO 12X32X10 - 6201 | 1 | 10078477 |
| 19 | N2200150 | RODAMIENTO 17X40X12 - 6203 | 1 | 10078422 |
| 20 | N6080040 | TAPÓN ACEITE | 1 | 10087000 |
| | | | | |
| 21 | N3080290 | FILTRO ACEITE | 1 | 10078241 |
| 22 | N6030280 | EMPAQUE CENTRO MOTOR | 1 | 10083621 |
| 23 | G4010040 | ESPÁRRAGO CULATA | 2 | 10082672 |
| 24 | R1200490 | O RING 29.5x3 | 1 | 10080848 |
| | | | | |
| | | | | |
| | | | | |

**FIGURA N°6: CUBIERTA CLUTCH (1/2)**

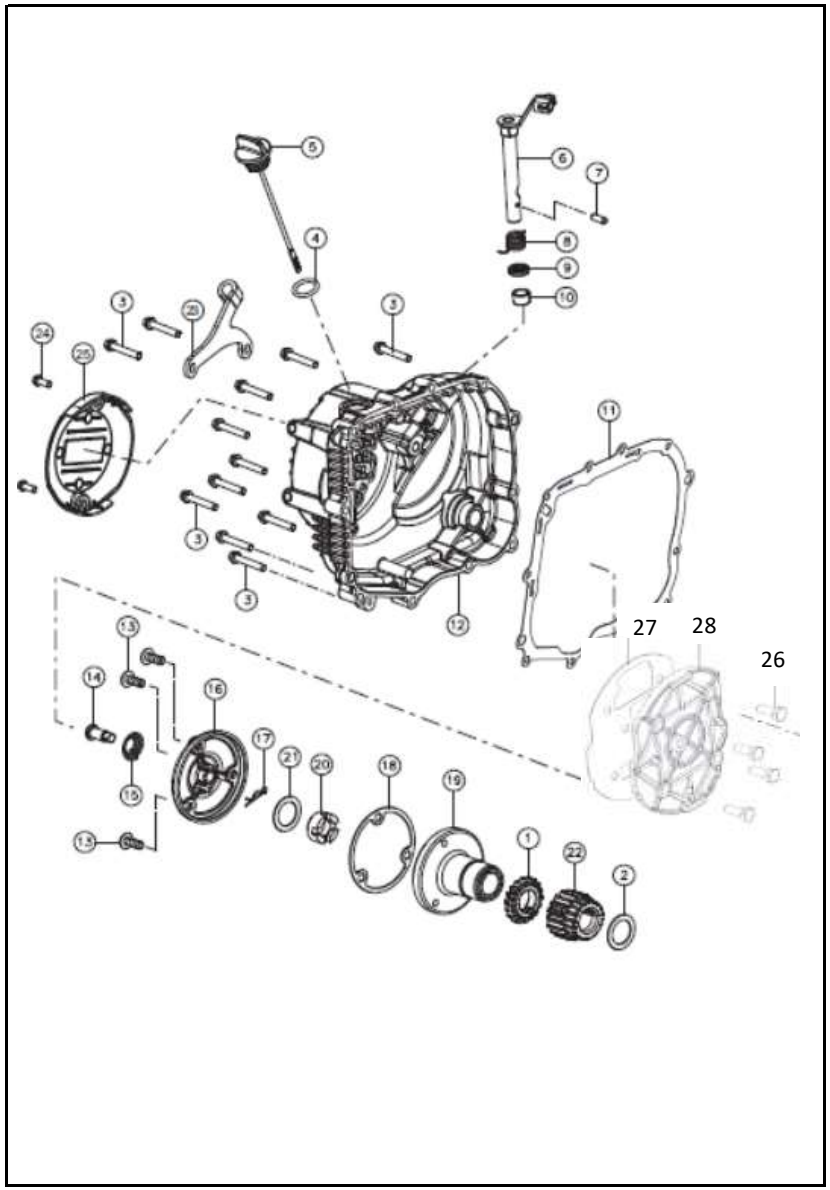


| FIG. No. | PARTE N° | DESCRIPCIÓN | CANT. | SAP |
|---|---|---|---|---|
| 1 | N4080220 | PIÑÓN BOMBA ACEITE | 1 | 10082552 |
| 2 | N5081430 | ARANDELA CLUTCH | 1 | 10079881 |
| 3 | N5200160 | TORNILLO MOTOR M6X45 | 12 | 10079712 |
| 4 | S1200860 | O RING | 1 | 10081446 |
| 5 | R1080900 | TAPÓN MEDIDOR ACEITE | 1 | 10082897 |
| | | | | |
| 6 | NF070140 | LEVA CLUTCH CARCASA | 1 | 10087083 |
| 7 | M7200500 | PIN | 1 | 10079677 |
| 8 | M7070380 | RESORTE LEVA CLUTCH | 1 | 10080366 |
| 9 | M7200490 | RETEN LEVA 12X18X4 | 1 | 10080576 |
| 10 | M7200510 | CANASTILLA 12X15X10 | 1 | 10082182 |
| | | | | |
| 11 | N6030260 | EMPAQUE CUBIERTA CLUTCH | 1 | 10083617 |
| 12 | N6030220 | CUBIERTA CLUTCH CON CRANK | 1 | 10086977 |
| 12A | N6030330 | CUBIERTA CLUTCH SIN CRANK | 1 | 10090800 |
| 13 | P1200070 | TORNILLO M6X16 | 3 | 10079773 |
| 14 | N5081240 | PIN FILTRO ACEITE | 1 | 10082730 |
| 15 | N5081230 | RESORTE BAIPAS | 1 | 10079709 |
| | | | | |
| 16 | N5081200 | TAPA FILTRO CENTRIFUGO | 1 | 10080188 |
| 17 | N5081250 | PIN SEGURIDAD D7 | 1 | 10080742 |
| 18 | N5081220 | EMPAQUE FILTRO CENTRIFUGO | 1 | 10078404 |
| 19 | N5081170 | FILTRO CENTRIFUGO | 1 | 10078170 |
| 20 | N6020130 | TUERCA | 1 | 10086975 |
| | | | | |
| 21 | N5070110 | ARANDELA CLUTCH | 1 | 10078614 |
| 22 | N4080300 | PIÑÓN CIGÜEÑAL | 1 | 10080536 |
| 23 | N6070150 | PLATINA GUIA CABLE CLUTCH | 1 | 10086999 |
| 24 | M1200520 | TORNILLO M6X16 | 2 | 10082181 |
| 25 | N6030380 | TAPA CUBIERTA CLUTCH | 1 | 10089544 |
| | | | | |

**FIGURA N°6: CUBIERTA CLUTCH (2/2)**

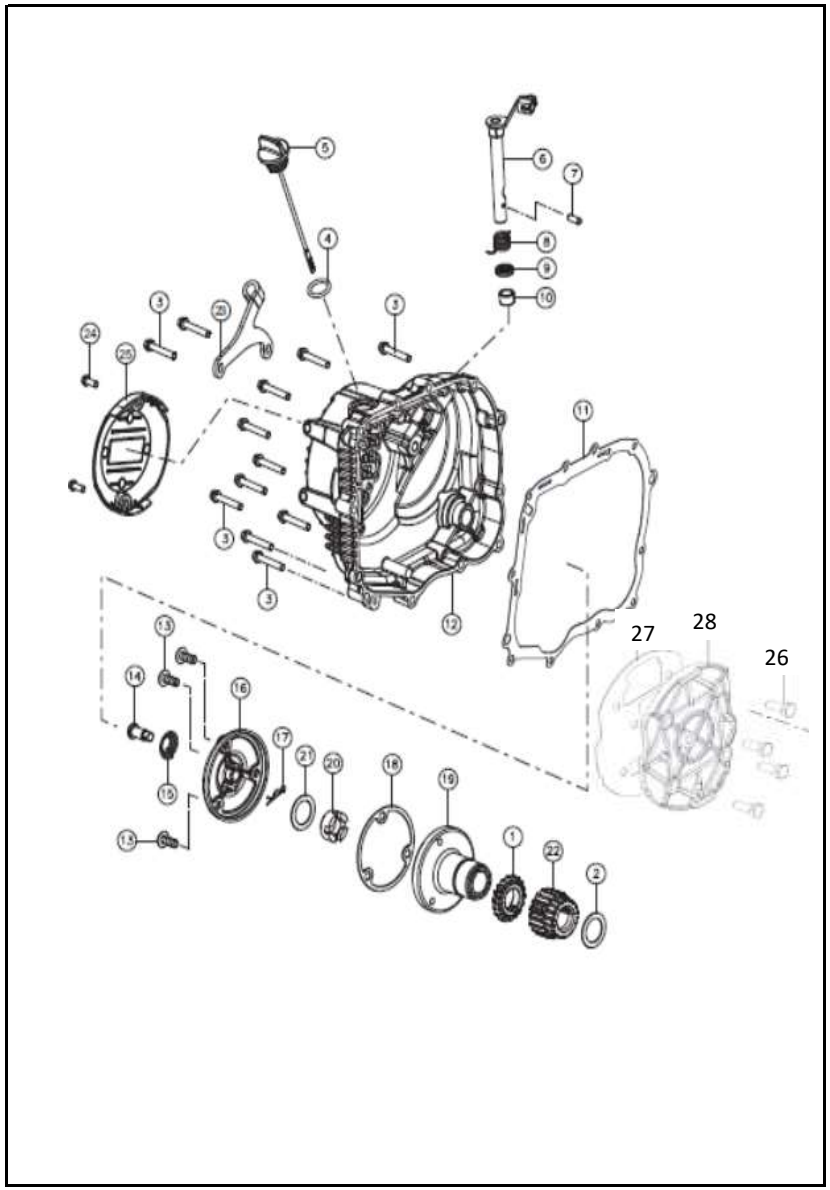


| FIG. No. | PARTE N° | DESCRIPCIÓN | CANT. | SAP |
|---|---|---|---|---|
| 26 | P1200070 | TORNILLO M6X16 | 7 | 10082552 |
| 27 | N6030080 | EMPAQUE CUBIERTA ACEITE | 1 | 10087225 |
| 28 | N6030070 | CUBIERTA ACEITE | 1 | 10087226 |

**FIGURA N°7: CLUTCH**

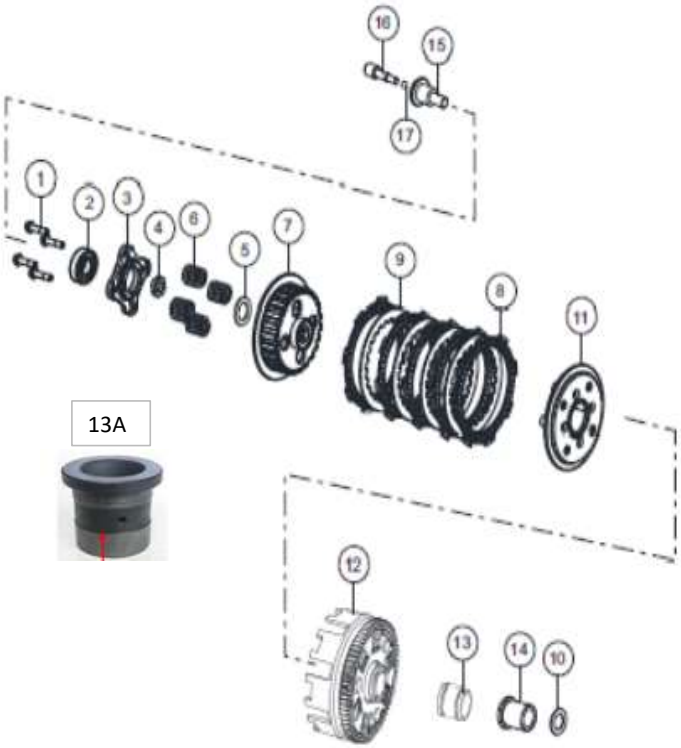


| FIG. No. | PARTE N° | DESCRIPCIÓN | CANT. | SAP |
|---|---|---|---|---|
| 1 | N2200500 | TORNILLO M6X25 | 4 | 10079690 |
| 2 | M1200380 | RODAMIENTO C3 6002 | 1 | 10080509 |
| 3 | N9070120 | PLATINA BASE PORTA RESOTES | 1 | 10080441 |
| 4 | N5070100 | TUERCA CLUTCH | 1 | 10082889 |
| 5 | N5070110 | ARANDELA CLUTCH | 1 | 10078614 |
| | | | | |
| 6 | N1070010 | RESORTES CLUTCH | 4 | 10082715 |
| 7 | M7070060 | PORTA DISCOS CLUTCH | 1 | 10078299 |
| 8 | M7321890 | JUEGO DISCOS CLUTCH (LLEGA X5 UNDS) | 1 | 10078144 |
| 9 | M7321900 | JUEGO SEPARADOR CLUTCH (LLEGA X4 UNDS) | 1 | 10078164 |
| 10 | M7070240 | ARANDELA | 2 | 10080253 |
| | | | | |
| 11 | N2070200 | PRESIONADOR DISCOS CLUTCH | 1 | 10078173 |
| 12 | N6080200 | CORONA CLUTCH | 1 | 10083615 |
| 13 | N6080220 | BUJE CORONA CLU TCH | 1 | 10087001 |
| 13A | N6080350-A | BUJE CORONA CLUTCH MEJORADO | 1 | |
| 14 | N6070010 | BUJE COMPLETO MANZANA | 1 | 10078465 |
| 15 | N5070480 | EMPUJADOR CLUTCH | 1 | 10086968 |
| | | | | |
| 16 | N5070220 | PIN EMPUJADOR CLUTCH | 1 | 10086967 |
| 17 | 420402000 | BALÍN EMPUJADOR CLUTCH 5/32 | 1 | 10086956 |
| | | | | |
| | | | | |
| | | | | |
| | | | | |
| | | | | |
| | | | | |
| | | | | |
| | | | | |
| | | | | |
| | | | | |

**FIGURA N°8: CUBIERTA VOLANTE / VOLANTE**

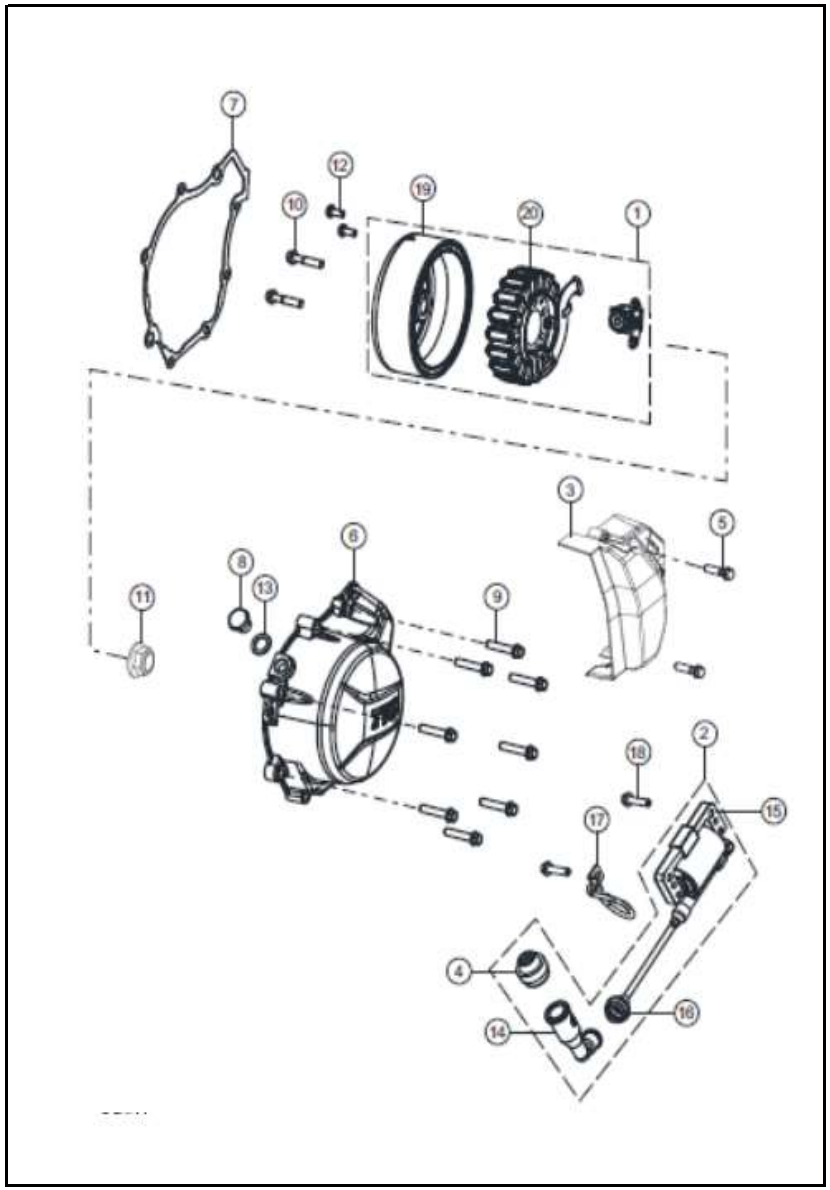


| FIG. No. | PARTE N° | DESCRIPCIÓN | CANT. | SAP |
|---|---|---|---|---|
| 1 | N6060140 | VOLANTE COMPLETA | 1 | 10086995 |
| 2 | N6060260 | BOBINA DE ALTA | 1 | 10086996 |
| 3 | N6080670 | CUBIERTA PIÑÓN | 1 | 10086504 |
| 4 | S1060310 | GURDA POLVO BUJÍA | 1 | 10081628 |
| 5 | M1200510 | TORNILLO MOTOR M6X25 | 2 | 10079665 |
| | | | | |
| 6 | N6030250 | CUBIERTA VOLANTE | 1 | 10086978 |
| 7 | N6030270 | EMPAQUE CUBIERTA VOLANTE | 1 | 10083618 |
| 8 | N2081680 | TORNILLO TAPÓN | 1 | 10078569 |
| 9 | M7200740 | T ORNILLO M6X30 | 8 | 10080257 |
| 10 | M1200820 | TORNILLO M6X25 | 2 | 10079467 |
| | | | | |
| 11 | M1200770 | TUERCA VOLANTE | 1 | 10078609 |
| 12 | 331708 | TORNILLO M5X12 | 2 | 10081043 |
| 13 | S1011290 | ARANDELA TAPÓN DRENAJE | 1 | 10078568 |
| 15 | N9060770 | BOBINA DE ALTA | 1 | 10079577 |
| 16 | R1060200 | SELLO CABLE BOBINA DE ALTA | 1 | 10083874 |
| | | | | |
| 17 | N6122760 | GUÍA CABLE CLUTCH | 1 | 10085709 |
| 18 | N2200500 | TORNILLO M6X25 | 2 | 10079690 |
| 19 | N6060400 | VOLANTE | 1 | 10086998 |
| 20 | N6060390 | PLATO BOBINAS | 1 | 10086997 |
| | | | | |
| | | | | |
| | | | | |
| | | | | |
| | | | | |
| | | | | |
| | | | | |
| | | | | |
| | | | | |

**FIGURA N°9 :SELECTOR DE CAMBIOS (1/2)**

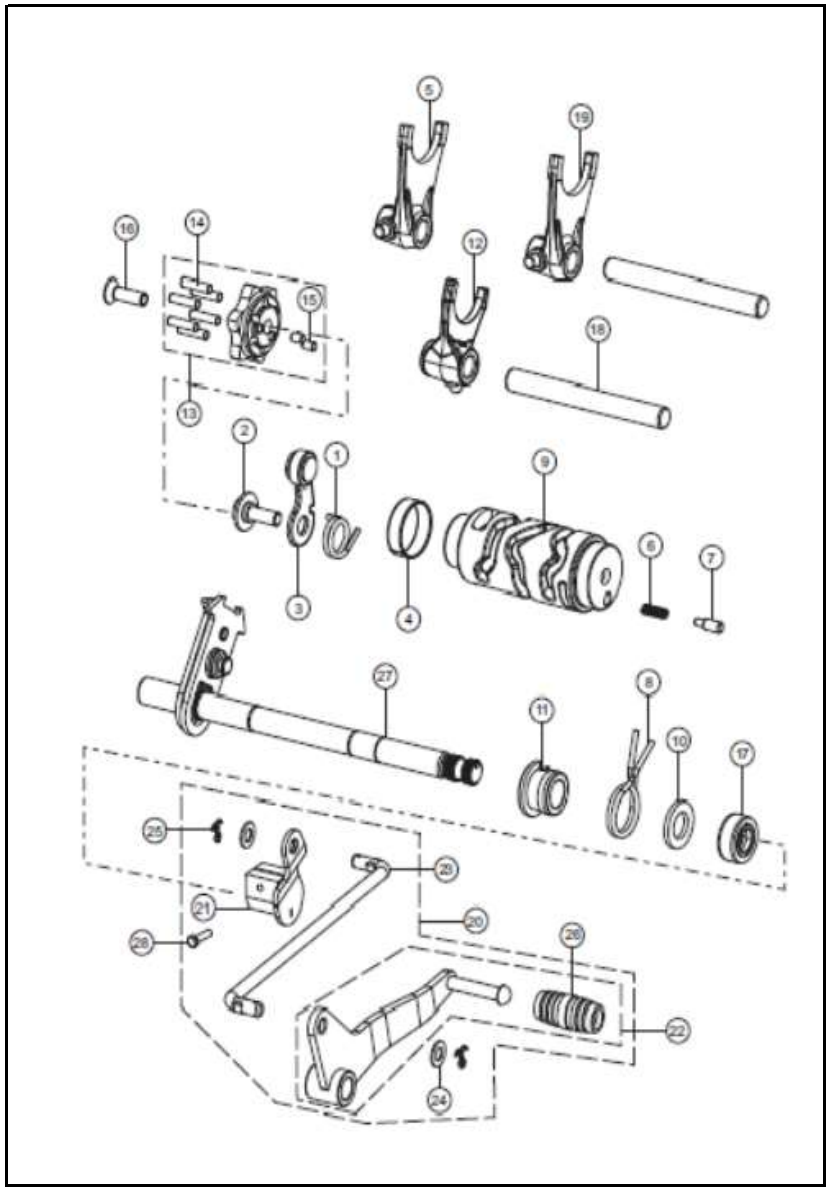

| FIG. No. | PARTE N° | DESCRIPCIÓN | CANT. | SAP |
|---|---|---|---|---|
| 1 | N6080600 | RESORTE SELECTOR | 1 | 10087009 |
| 2 | M1080830 | TORNILLO DE EJE CAMBIOS | 1 | 10080718 |
| 3 | N6080460 | PLATINA TOPE SELECTOR | 1 | 10087005 |
| 4 | M7200690 | BUJE 27X25 | 1 | 10080158 |
| 5 | N6080490 | HORQUILLA CAMBIOS IZQUIERDA | 1 | 10087007 |
| | | | | |
| 6 | 3030500 | PIN SELECTOR CAMBIOS | 1 | 10082880 |
| 7 | N6080850 | CONTACTO INDICADOR CAMBIO DE MARCHAS | 1 | 10087016 |
| 8 | N6080610 | RESORTE EJE CAMBIOS | 1 | 10087010 |
| 9 | N6080470 | SELECTOR CAMBIOS | 1 | 10083610 |
| 10 | N8081180 | ARANDELA ESPACIADORA | 1 | 10087079 |
| | | | | |
| 11 | N6080500 | BUJE EJE DE CAMBIOS | 1 | 10087008 |
| 12 | N6080480 | HORQUILLA DE CAMBIOS CENTRAL | 1 | 10087006 |
| 13 | N6080560 | KIT ESTRELLA CAMBIOS | 1 | 10083614 |
| 14 | N2081560 | PIN EJE SELECTOR | 6 | 10079687 |
| 15 | M1030160 | PASADOR ESTERLLA DE CAMBIOS | 2 | 10086964 |
| | | | | |
| 16 | 332248 | TORNILLO M6X20 | 1 | 10082648 |
| 17 | N2081720 | RETENEDOR EJE DE CAMBIOS | 1 | 10078136 |
| 18 | M7080520 | EJE HORQUILLA DE CAMBIOS | 2 | 10081088 |
| 19 | M7080590 | HORQUILLA DE CAMBIOS IZQUIERDA | 1 | 10080323 |
| 20 | N6080810 | PEDAL CAMBIOS COMPLETO | 1 | 10083609 |
| | | | | |
| | | | | |
| | | | | |
| | | | | |
| | | | | |
| | | | | |
| | | | | |
| | | | | |

**FIGURA N°9 :SELECTOR DE CAMBIOS (2/2)**

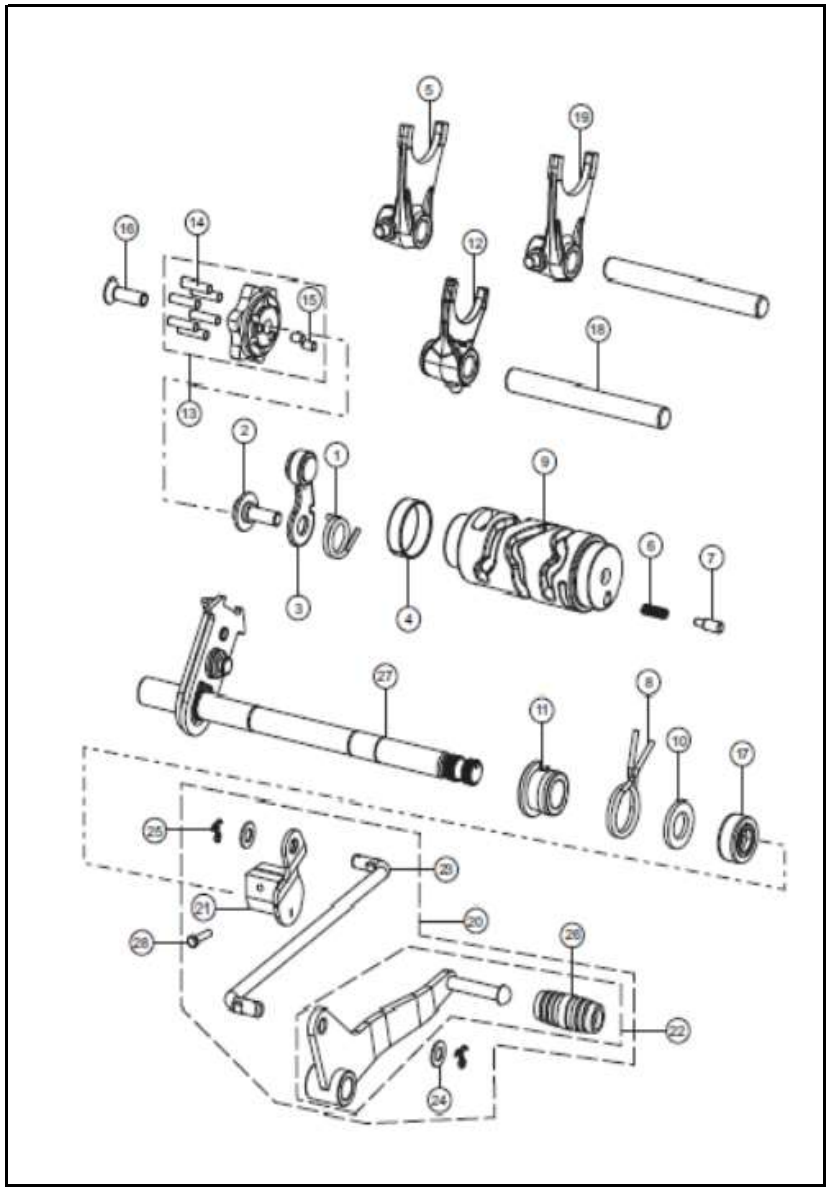


| FIG. No. | PARTE N° | DESCRIPCIÓN | CANT. | SAP |
|---|---|---|---|---|
| 21 | N6080820 | MOÑÓN PEDAL DE CAMBIOS | 1 | 10087014 |
| 22 | N6080650 | PEDAL CAMBIOS SOLO | 1 | 10087011 |
| 23 | N6080840 | VARILLA PEDAL CAMBIOS | 1 | 10087015 |
| 24 | G5200490 | ARANDELA 8.5X16X1.2 | 2 | 10079629 |
| 25 | 330048 | PIN 2X20 | 2 | 10081727 |
| | | | | |
| 26 | M7081740 | CAUCHO PEDAL DE CAMBIOS | 1 | 10078649 |
| 27 | N6080590 | EJE CAMBIOS | 1 | 10083613 |
| 28 | 420462700 | TORNILLO M6X20 | 1 | 10081580 |

**FIGURA N° 10: PEDAL CRANK**

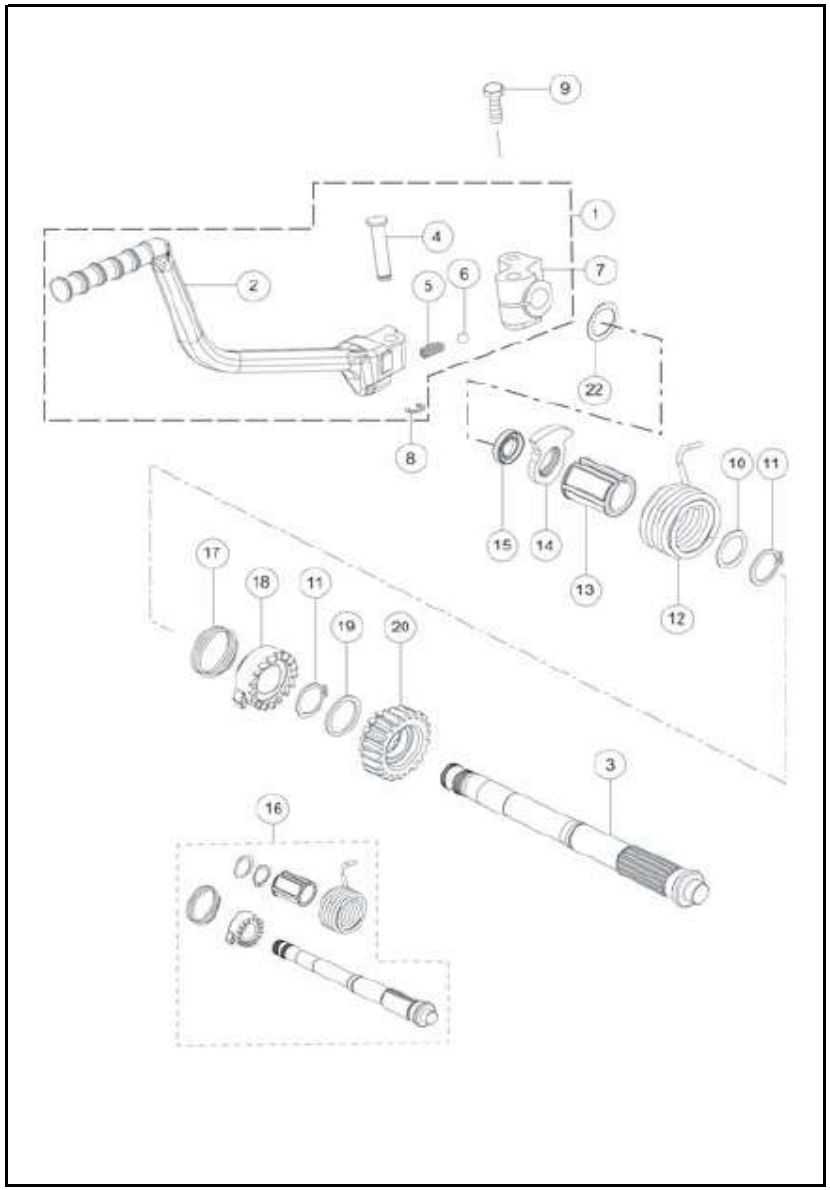


| FIG. No. | PARTE N° | DESCRIPCIÓN | CANT. | SAP |
|---|---|---|---|---|
| 1 | N6080880 | PEDAL CRANCK COMPLETO | 1 | 10087229 |
| 2 | N6080890 | PEDAL CRANCK | 1 | 10087230 |
| 3 | R1080600 | EJE CRANK | 1 | 10084061 |
| 4 | N2081450 | PIN SOPORTE LEVA CRANK | 1 | 10079686 |
| 5 | N2081430 | RESORTE CRANK | 1 | 10079685 |
| | | | | |
| 6 | N2081440 | BALIN | 1 | 10082537 |
| 7 | M7081950 | BASE CRANK | 1 | 10080935 |
| 8 | N3200240 | CLIP CRANK | 1 | 10080738 |
| 9 | S1101250 | TORNILLO HEXAGONO M8X35 6.8 | 1 | 10079786 |
| 10 | 408049000 | SHIM 16X32X0.9 | 1 | 10083454 |
| | | | | |
| 11 | 330174 | CLIP EXT 20X1.2 | 2 | 10079598 |
| 12 | R1080650 | RESORTE PATA ARRANQUE | 1 | 10082304 |
| 13 | R1080790 | BUJE GUIA RESORTE CRANK | 1 | 10082308 |
| 14 | R1080630 | RETEN SEGURO | 1 | 10084062 |
| 15 | S1200490 | RETEN EJE CRANK | 1 | 10078290 |
| | | | | |
| 16 | R1080590 | EJE CRANK COMPLETO | 1 | 10085505 |
| 17 | R1080660 | PIN TRINQUETE CRANK | 1 | 10082896 |
| 18 | R1080620 | PIÑON TRINQUETE | 1 | 10084059 |
| 19 | N5200140 | ARANDE CRANK 20X25X1.5 | 1 | 10080748 |
| 20 | R1080610 | PIÑON CRANK | 1 | 10084060 |
| | | | | |
| | | | | |
| | | | | |
| | | | | |
| | | | | |
| | | | | |
| | | | | |
| | | | | |

**FIGURA N°11: TRANSMISIÓN**

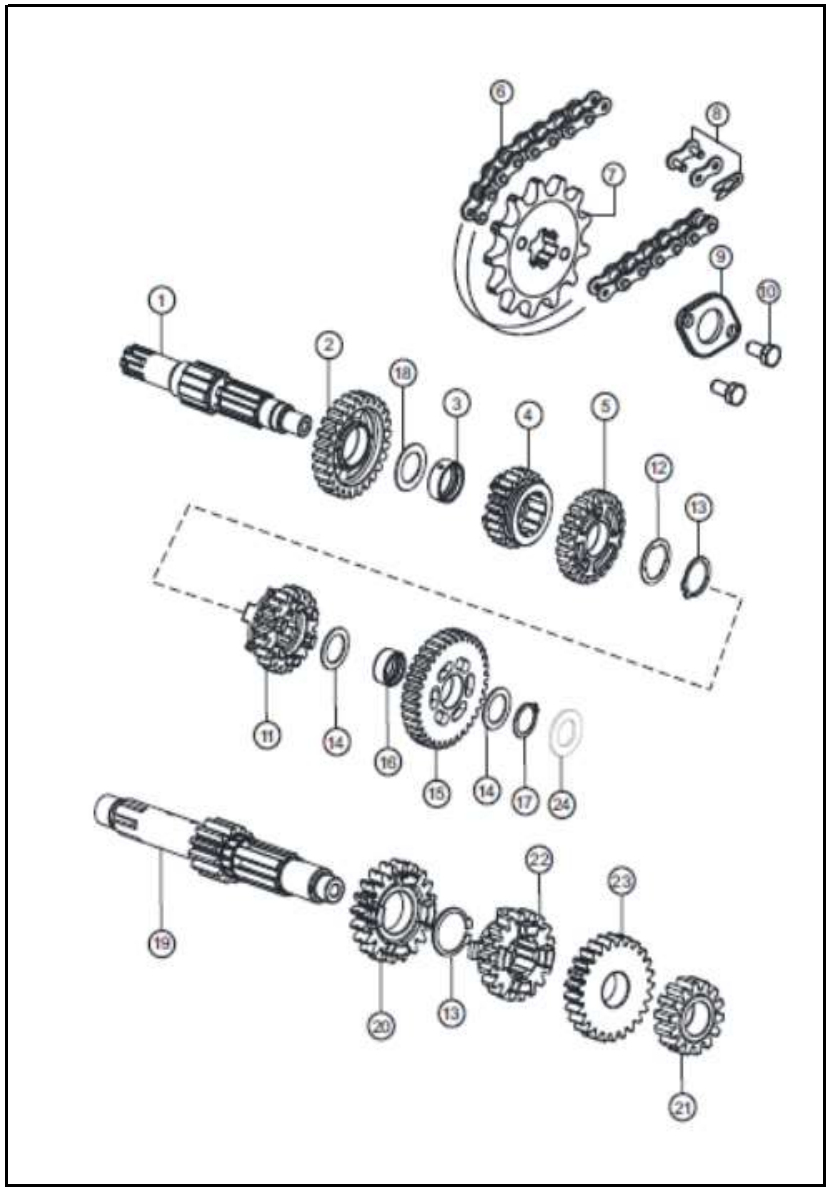


| FIG. No. | PARTE N° | DESCRIPCIÓN | CANT. | SAP |
|---|---|---|---|---|
| 1 | N6080290 | EJE SALIDA | 1 | 10087004 |
| 2 | M7080890 | PIÑÓN 2DA EJE SECUNDARIO | 1 | 10080192 |
| 3 | N5080060 | BUJE PIÑÓN 1RA SALIDA | 1 | 10080943 |
| 4 | M7080320 | PIÑÓN 5TA EJE SECUNDARIO | 1 | 10080483 |
| 5 | M7080280 | PIÑÓN 3RA EJE SECUNDARIO | 1 | 10080068 |
| | | | | |
| 6 | N6110970 | CADENA 126 L | 1 | 10083625 |
| 7 | N6080860 | PIÑÓ DE SALIDA 14T | 1 | 10083619 |
| 8 | 3257200 | EMPATE CADENA | 1 | 10080353 |
| 9 | N3080250 | ARANDELA PIN PIÑÓN SALIDA | 1 | 10080578 |
| 10 | M1200940 | TORNILLO M5X10 | 2 | 10082710 |
| | | | | |
| 11 | R1081130 | PIÑÓN CUARTA EJE SECUNDARIO | 1 | 10078408 |
| 12 | M7080860 | ARANDELA | 1 | 10079668 |
| 13 | 330174 | PIN SEGURIDAD | 2 | 10079598 |
| 14 | M7200420 | ARANDELA | 2 | 10079674 |
| 15 | N6080260 | PIÑÓN 1RA SALIDA | 1 | 10087003 |
| | | | | |
| 16 | N6080270 | BUJE PIÑÓN 1RA SALIDA | 1 | 10086621 |
| 17 | P200030 | PIN SEGURIDAD 16X1 | 1 | 10085758 |
| 18 | R1080860 | ARANDELA 17.5 X 30 | 1 | 10084070 |
| 19 | N6080250 | EJE CLUTCH | 1 | 10087002 |
| 20 | R1081120 | PIÑÓN 4TA EJE PRIMARIO | 1 | 10080503 |
| | | | | |
| 21 | M7080269 | PIÑÓN 2DA EJE PRIMARIO | 1 | 10080551 |
| 22 | M7080339 | PIÑÓN 3RA EJE PRIMARIO | 1 | 10078523 |
| 23 | M7080299 | PIÑÓN 5TA EJE PRIMARIO | 1 | 10080525 |
| 24 | N5200080 | ARANDELA 12.7X22X1 | 1 | 10080238 |
| | | | | |
| | | | | |
| | | | | |

**FIGURA N°12: CAJA FILTRO AIRE**

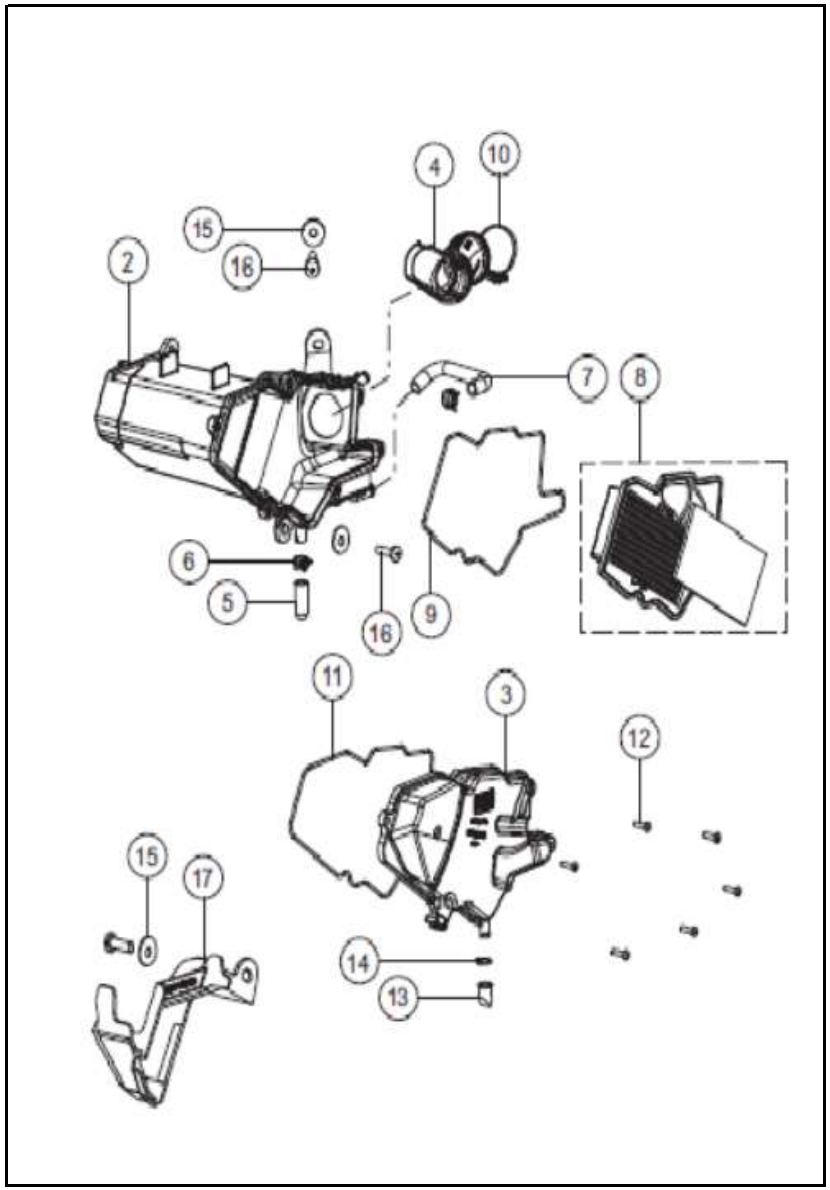


| FIG. No. | PARTE N° | DESCRIPCIÓN | CANT. | SAP |
|---|---|---|---|---|
| 2 | N6040500 | CAJA FILTRO DE AIRE SOLA | 1 | 10086982 |
| 3 | N6040630 | TAPA FILTRO AIRE | 1 | 10086988 |
| 4 | N6040560 | CONECTOR FILTRO AIRE | 1 | 10086985 |
| 5 | G4040330 | MANGUERA DE FILTRO DE AIRE | 1 | 10079624 |
| 6 | K140820 | ABRAZADERA | 3 | 10081555 |
| | | | | |
| 7 | N6040550 | MANGUERA VÁLVULA | 1 | 10086984 |
| 8 | N6040620 | ELEMENTO FILTRO AIRE | 1 | 10083599 |
| 9 | N6040530 | EMPAQUE FILTRO DE AIRE | 1 | 10086983 |
| 10 | M100050 | ABRAZADERA CONECTOR FILTRO | 1 | 10086963 |
| 11 | N6040870 | EMPAQUE TAPA FILTRO | 1 | 10086990 |
| | | | | |
| 12 | G5200360 | TORNILLO M5 X 20 | 6 | 10083268 |
| 13 | P6040110 | MANGUERA DRENAJE | 1 | 10079776 |
| 14 | N2041150 | SEGURO DE MANGUERA | 1 | 10079681 |
| 15 | 335618 | ARANDELA 6.5X20.0X1.6 | 3 | 10080649 |
| 16 | M1200820 | TORNILLO M6X25 | 3 | 10079467 |
| | | | | |
| 17 | N6040890 | CUBIERTA ENTRADA DE AIRE | 1 | 10085707 |

**FIGURA N° 13: SISTEMA INYECTOR AIRE**

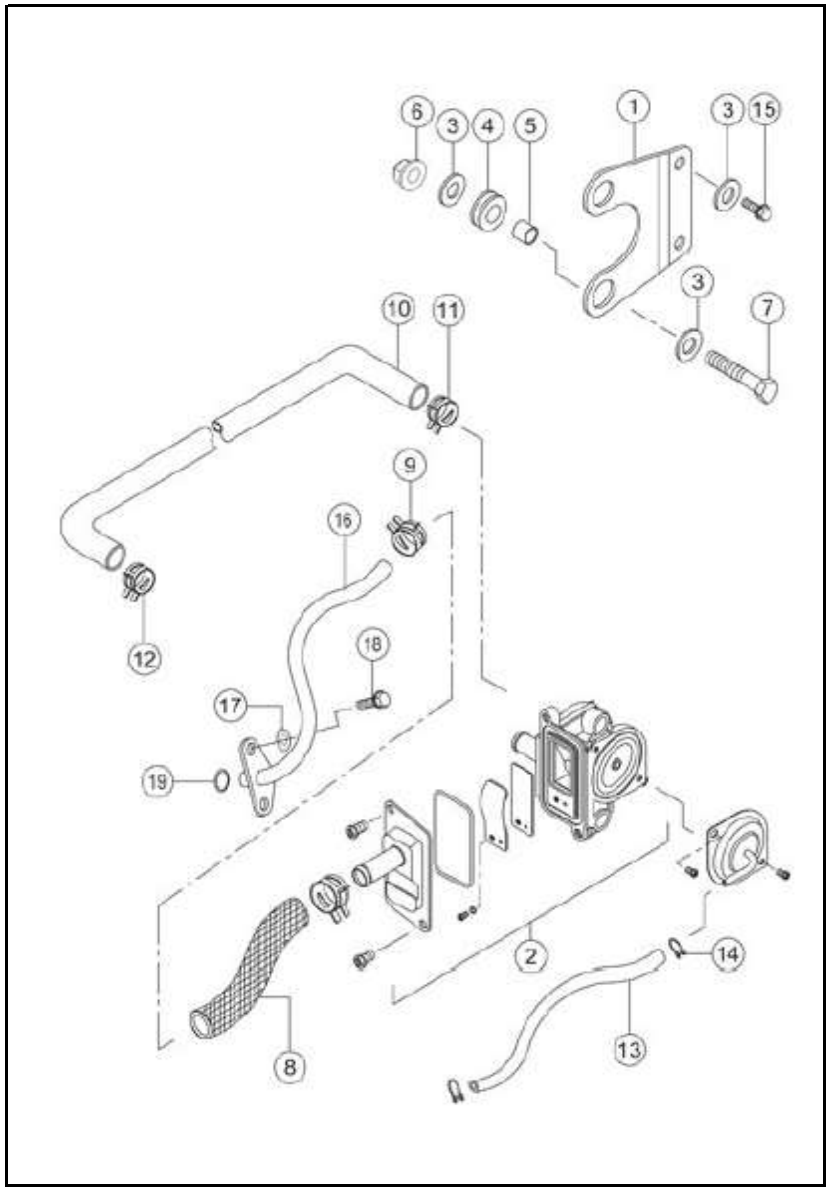


| FIG. No. | PARTE N° | DESCRIPCIÓN | CANT. | SAP |
|---|---|---|---|---|
| 1 | N8040640 | PLATINA VALVULA INYECCION | 1 | 10080764 |
| 2 | N8040250 | VALVULA INYECCION | 1 | 10080317 |
| 3 | 335608 | ARANDELA 6,5X16X1,2 | 6 | 10090999 |
| 4 | N2041670 | ANTIVIBRANTE | 2 | 10080733 |
| 5 | N3160220 | BUJE | 2 | 10082720 |
| | | | | |
| 6 | 420305700 | TUERCA HEXAGONO M6 | 2 | 10081578 |
| 7 | N3200190 | TORNILLO HEXAGONO M6X30 | 2 | 10079702 |
| 8 | N8040620 | MANGUERA SALIDA VALVULA SAI | 1 | 10079894 |
| 9 | N8040350 | ABRAZADERA | 2 | 10079725 |
| 10 | N6040600 | MANGUERA INYECTOR AIRE | 1 | 10086987 |
| | | | | |
| 11 | K140820 | ABRAZADERA MANGUERA FILTRO | 1 | 10081555 |
| 12 | R2040400 | ABRAZADERA MANGUERA FILTRO | 1 | 10080477 |
| 13 | N6040740 | MANGUERA SAI | 1 | 10086989 |
| 14 | N8040370 | ABRAZADERA MANGUERA CHOKE | 2 | 10079726 |
| 15 | 420452700 | TORNILLO M6X12 | 2 | 10081579 |
| | | | | |
| 16 | N6040580 | PTUBO INYECTOR AIRE | 1 | 10086986 |
| 17 | P1200050 | ARANDELA COM M6XL | 1 | 10079942 |
| 18 | M1200520 | TORNILLO CAMPANA M6X16 | 1 | 10082181 |
| 19 | N8040340 | ORING 2X10 | 1 | 10080283 |
| | | | | |
| | | | | |
| | | | | |
| | | | | |
| | | | | |
| | | | | |
| | | | | |
| | | | | |
| | | | | |

**FIGURA N°14: CARBURADOR (1/2)**

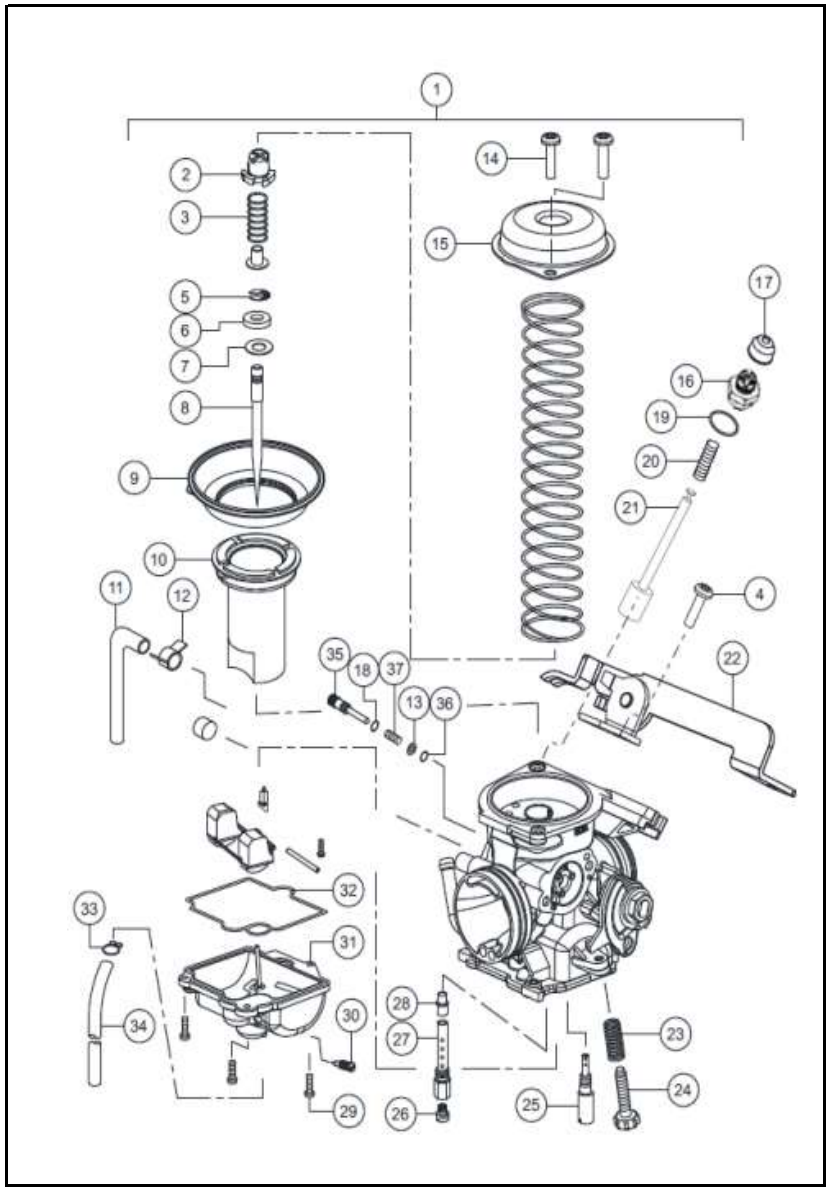


| FIG. No. | PARTE N° | DESCRIPCIÓN | CANT. | SAP |
|---|---|---|---|---|
| 1 | N6040450 | CARBURADOR | 1 | 10086980 |
| 2 | N2320610 | ASIENTO CORTINA | 1 | 10080734 |
| 3 | N5321810 | RESORTE | 1 | 10081535 |
| 4 | K6320870 | PLATINA RETEN | 1 | 10079653 |
| 5 | N5321900 | O RING | 1 | 10081221 |
| | | | | |
| 6 | N5322090 | PIN AGUJA | 1 | 10079720 |
| 7 | N5321820 | ARANDELA | 1 | 10082233 |
| 8 | N6321630 | AGUJA CARBURADOR | 1 | 10087232 |
| 9 | N5321780 | DIAFRAGMA | 1 | 10079885 |
| 10 | N5321790 | CORTINA CARBURADOR | 1 | 10079886 |
| | | | | |
| 11 | N6321710 | MANGUERA CARBURADOR | 1 | 10087233 |
| 12 | N6321790 | ABRAZADERA MANGUERA | 1 | 10087234 |
| 13 | M1040420 | ARANDELA AGUJA DE AIRE | 1 | 10080372 |
| 14 | N6321700 | TORNILLO TAPA CARBURADOR | 2 | 10087235 |
| 15 | N6321690 | TAPA CARBURADOR | 1 | 10087236 |
| | | | | |
| 16 | N6321740 | GUÍA CONECTOR | 1 | 10087237 |
| 17 | M1040570 | TAPÓN CAUCHO CABLE CLUTCH | 1 | 10080706 |
| 18 | N5322080 | O RING AGUJA AIRE CARBURADOR | 1 | 10086408 |
| 19 | M1040870 | O RING | 1 | 10080159 |
| 20 | N6321730 | RESORTE | 1 | 10087238 |
| | | | | |
| 21 | N6321720 | CONECTOR CHOKE | 1 | 10087239 |
| 22 | N6321760 | LEVA CHOCKE | 1 | 10087240 |
| 23 | M1040490 | RESORTE TORNILLO RALENTÍ | 1 | 10079848 |
| 24 | M1040460 | TORNILLO DE MÍNIMO (RALENTÍ) | 1 | 10080473 |
| 25 | N6321780 | BOQUEREL MÍNIMA | 1 | 10087241 |
| | | | | |
| | | | | |

**FIGURA N°14: CARBURADOR (2/2)**

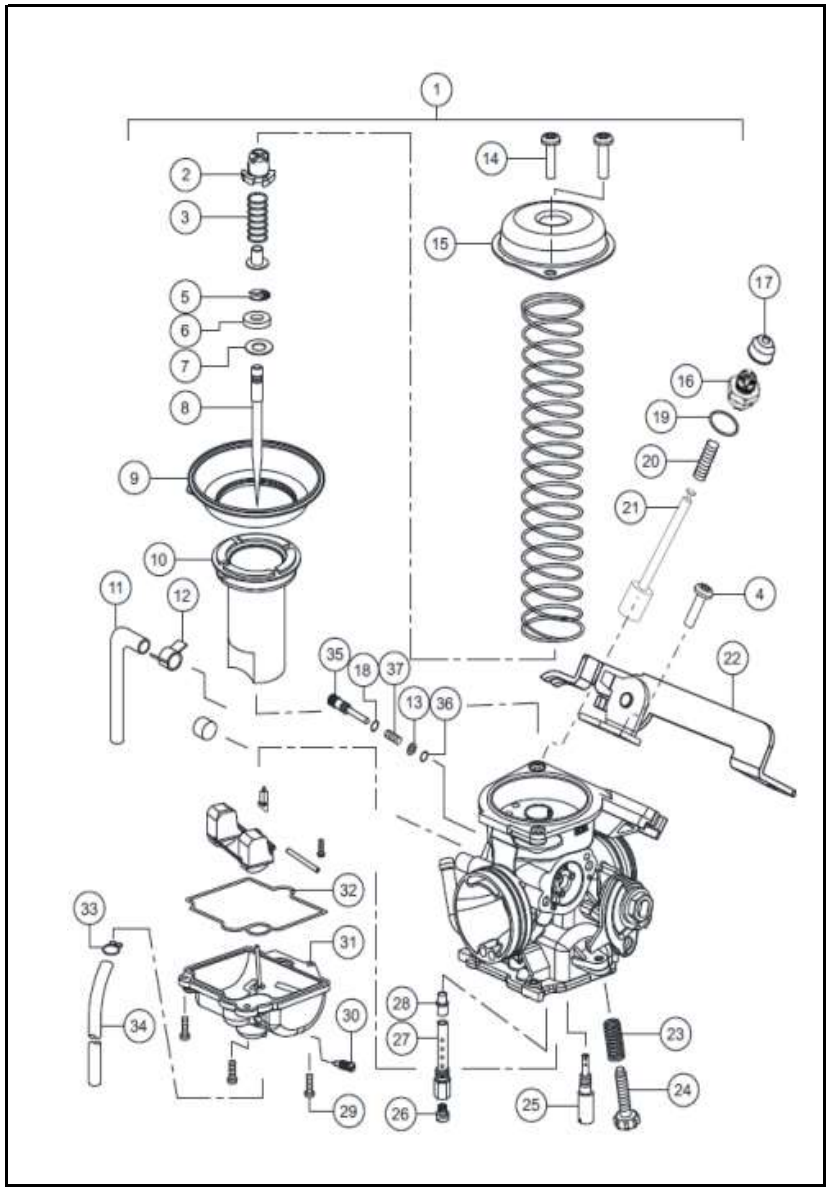


| FIG. No. | PARTE N° | DESCRIPCIÓN | CANT. | SAP |
|---|---|---|---|---|
| 26 | N6321770 | BOQUEREL ALTAS | 1 | 10087242 |
| 27 | N6321660 | PORTA BOQUEREL | 1 | 10087243 |
| 28 | N6321650 | PULVERIZADOR CARBURADOR | 1 | 10087244 |
| 29 | N6321680 | TORNILLO TAZA | 3 | 10087245 |
| 30 | N6321670 | TORNILLO DRENAJE CARBURADOR | 1 | 10087246 |
| | | | | |
| 31 | N5321910 | TAZA CARBURADOR | 1 | 10081588 |
| 32 | N5322070 | O RING | 1 | 10086409 |
| 33 | N5322100 | ABRAZADERA | 1 | 10086411 |
| 34 | N5322010 | MANGUERA DE DRENAJE | 1 | 10080755 |
| 35 | N5322050 | TORNILLO AIRE CARBURADOR | 1 | 10080756 |
| | | | | |
| 36 | M1040430 | O RING AGUJA AIRE CARBURADOR | 1 | 10079846 |
| 37 | N6321640 | RESORTE | 1 | 10087247 |
| 38 | M1040270 | AGUJA FLOTADOR (PASADOR) | 1 | 10079532 |
| 39 | M1040340 | FLOTADOR DE CARBURADOR | 1 | 10081269 |
| | | | | |
| | | | | |
| | | | | |
| | | | | |
| | | | | |
| | | | | |
| | | | | |
| | | | | |
| | | | | |
| | | | | |
| | | | | |
| | | | | |
| | | | | |
| | | | | |
| | | | | |

**FIGURA N°15: SILENCIADOR**

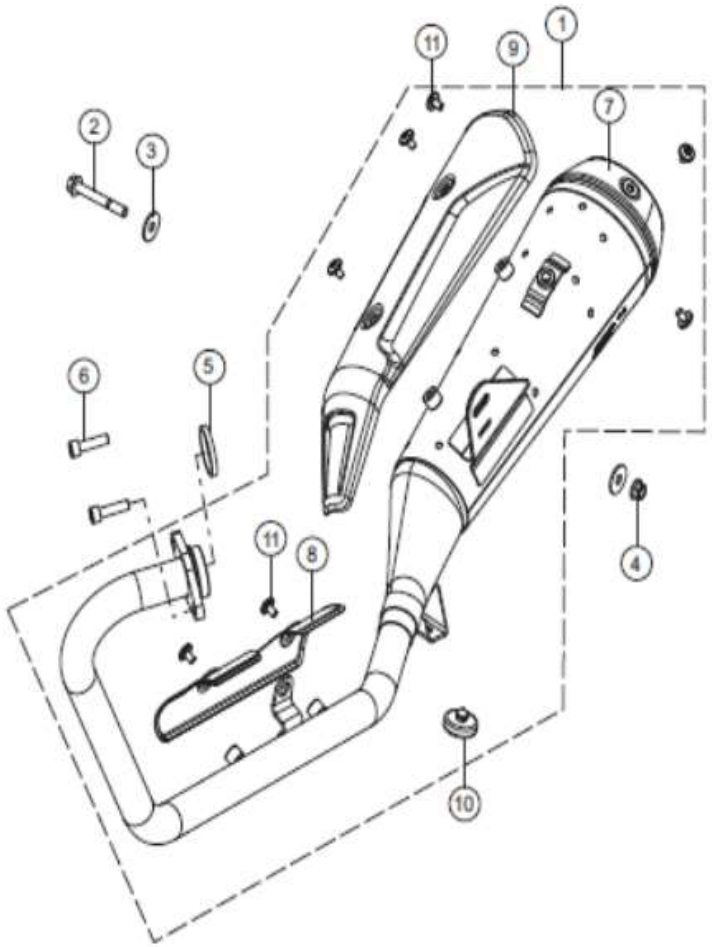


| FIG. No. | PARTE N° | DESCRIPCIÓN | CANT. | SAP |
|---|---|---|---|---|
| 1 | N6050150 | SILENCIADOR COMPLETO | 1 | 10086991 |
| 2 | N8200150 | TORNILLO M8X60 | 1 | 10080773 |
| 3 | G5200280 | ARANDELA 8.5 X 25 X 2 | 2 | 10079625 |
| 4 | M1200890 | TUERCA M8X1.2 | 1 | 10079666 |
| 5 | N9053170 | EMPAQUE TUBO ESCAPE | 1 | 90000148 |
| | | | | |
| 6 | N5200180 | TORNILLO M8X30 | 2 | 10079485 |
| 7 | N6050160 | SILENCIADOR | 1 | 10086992 |
| 8 | N6050330 | PROTECTOR TUBO ESCAPE | 1 | 10086993 |
| 9 | N6050340 | PROTECTOR SILENCIADOR | 1 | 10086994 |
| 10 | K130190 | CAUCHO SOPORTE SILENCIADOR | 1 | 10078216 |
| | | | | |
| 11 | K2200090 | TORNILLO | 7 | 10086959 |

**FIGURA N°16: CHASIS (1/2)**

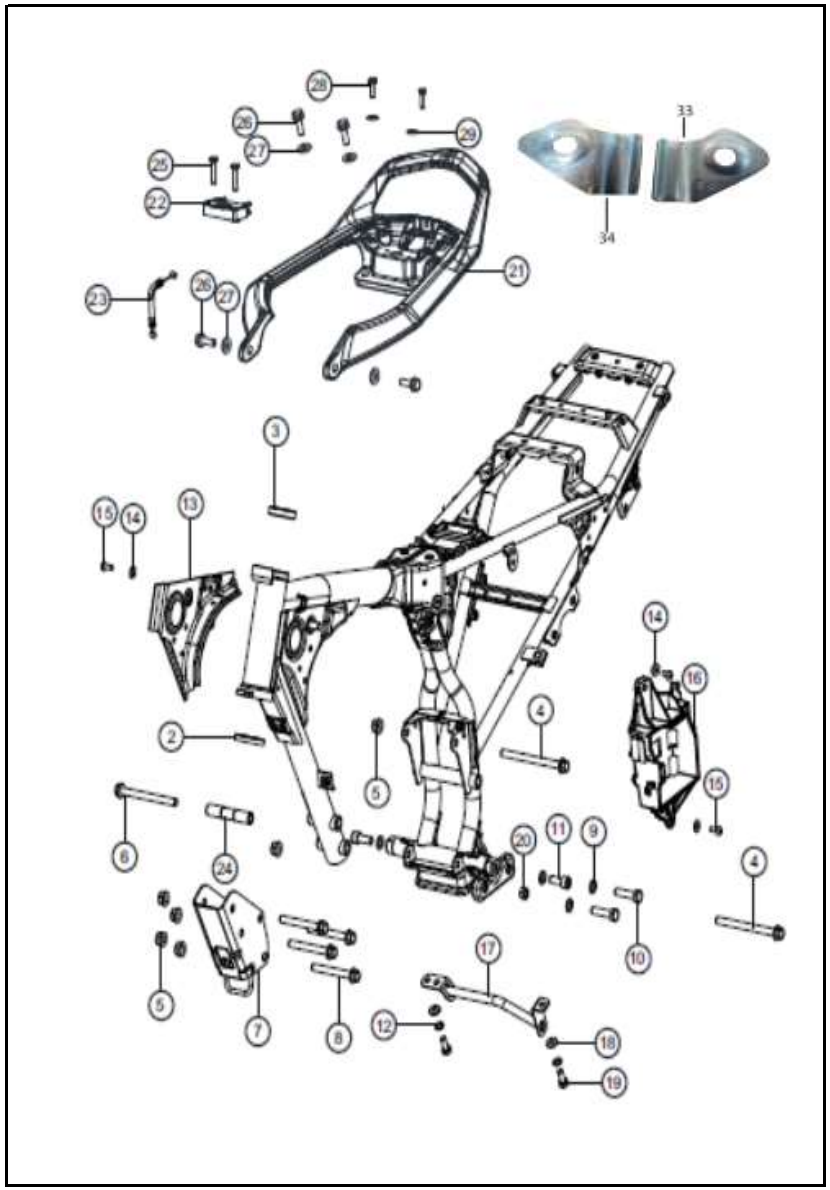


| FIG. No. | PARTE N° | DESCRIPCIÓN | CANT. | SAP |
|---|---|---|---|---|
| 2 | K3100590 | CUNA INFERIOR ESPIGA | 1 | 10078896 |
| 3 | S1125290 | CUNA CHASIS SUP. | 1 | 10078897 |
| 4 | N6200070 | TORNILLO PASADOR M10 | 2 | 10083607 |
| 5 | K200570 | TUERCA 10 X 1.25 | 6 | 10079800 |
| 6 | N8200050 | EJE GATO CENTRAL | 1 | 10080570 |
| | | | | |
| 7 | N6122090 | SOPORTE MOTOR DELANTERO | 1 | 10087035 |
| 8 | N6200060 | TORNILLO PASADOR MOTOR | 4 | 10083608 |
| 9 | 335528 | ARANDELA 10.5X18X1.6 | 4 | 10079795 |
| 10 | 420496700 | TORNILLO M10X40 | 2 | 10079798 |
| 11 | N9200250 | TORNILLO M10X25 | 2 | 10079932 |
| | | | | |
| 12 | 330318 | ARANDELA M8 | 2 | 10081366 |
| 13 | N6122390 | PLATINA BOBINA ENCENDIDO | 1 | 10087039 |
| 14 | 335608 | PIN SEGURIDAD | 3 | 10083996 |
| 15 | 332275 | TORNILLO M6X16 | 3 | 10082650 |
| 16 | N6122160 | SOPORTE BATERÍA | 1 | 10087036 |
| | | | | |
| 17 | N6122600 | SOPORTE CONECTOR REPOSAPIES | 1 | 10087040 |
| 18 | M1200060 | ARANDELA 8.5X18X2 | 2 | 10080929 |
| 19 | G5200380 | TORNILLO M8X 20 | 2 | 10079627 |
| 20 | 334038 | TUERCA M10 | 1 | 10081175 |
| 21 | N6224880 | AGARRADERA TRASERA | 1 | 10085703 |
| | | | | |
| | | | | |
| | | | | |
| | | | | |
| | | | | |
| | | | | |
| | | | | |
| | | | | |

**FIGURA N°16: CHASIS (2/2)**

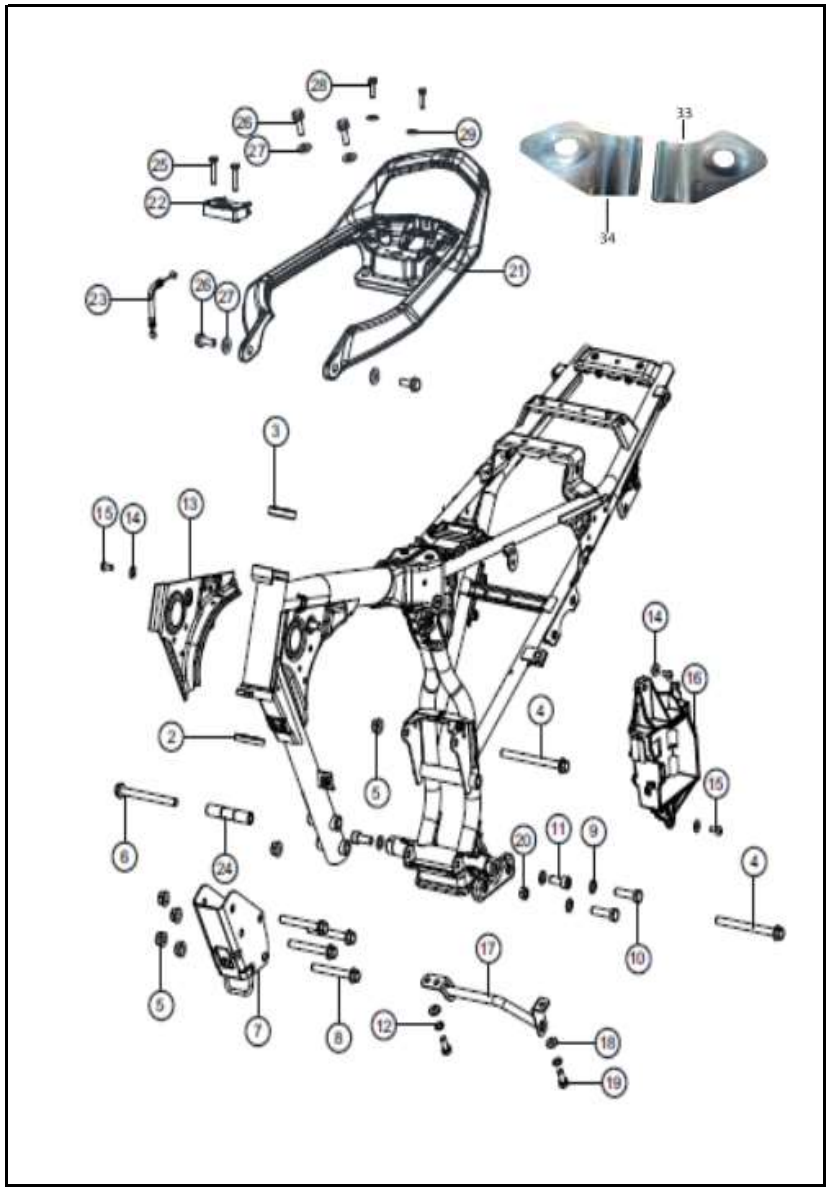


| FIG. No. | PARTE N° | DESCRIPCIÓN | CANT. | SAP |
|---|---|---|---|---|
| 22 | N9152130 | SEGURO SILLÍN | 1 | 10079588 |
| 23 | N7170020 | CABLE SEGURO SILLÍN | 1 | 10079558 |
| 25 | 420476700 | TORNILLO M6X30 | 2 | 10082510 |
| 26 | M1200480 | TORNILLO CAMPANA M8X25 | 4 | 10079465 |
| 27 | 336018 | ARANDELA 8.5X20X2.0 | 4 | 10082664 |
| | | | | |
| 28 | M1200610 | TORNILLO TENSOR M6X20 | 2 | 10080264 |
| 29 | G5200300 | ARANDELA 6.5X16X1.2 | 2 | 10079626 |
| 30 | N6225010 | PLATINA DEFENSA | 1 | 10087248 |
| 31 | N6224850 | DEFENSA | 1 | 10087200 |
| 32 | 420454700 | TORNILLLO M8x20 | 1 | 10079456 |
| | | | | |
| 33 | N6130740 | PLATINA SOPORTE DERECHA | 1 | 10090594 |
| 34 | N6130730 | PLATINA SOPORTE IZQUIERDA | 1 | 10090595 |

**FIGURA N°17: GATO CENTRAL/ GATO LATERAL**

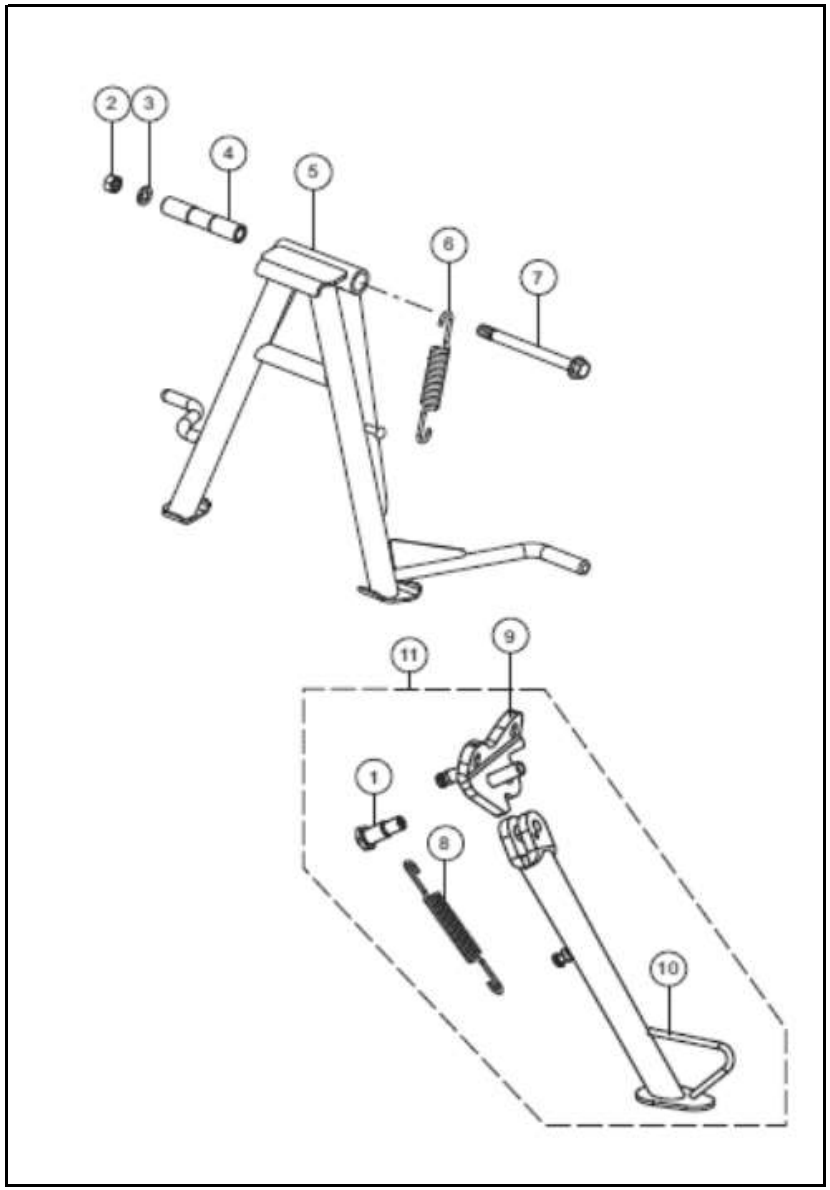


| FIG. No. | PARTE N° | DESCRIPCIÓN | CANT. | SAP |
|---|---|---|---|---|
| 1 | ND120450 | TORNILLO GATO LATERAL | 1 | 10079771 |
| 2 | 334038 | TUERCA M10X1.25 | 1 | 10081175 |
| 3 | 330328 | ARANDELA M10 | 1 | 10080853 |
| 4 | N3121540 | BUJE GATO CENTRAL | 1 | 10078160 |
| 5 | N9121890 | BUJE GATO CENTRAL | 1 | 10080080 |
| | | | | |
| 6 | N3120860 | RESORTE GATO CENTRAL | 1 | 10078291 |
| 7 | N8200050 | EJE GATO CENTRAL | 1 | 10080570 |
| 8 | N5121610 | RESORTE GATO CENTRAL | 1 | 10078311 |
| 9 | N6122190 | SOPORTE GATO LATERAL | 1 | 10087037 |
| 10 | N6122080 | GATO LATERAL SOLO | 1 | 10087034 |
| | | | | |
| 11 | N6122200 | GATO LATERAL COMPLETO | 1 | 10087038 |

**FIGURA N°18: REPOSAPIES DELANTERO (1/2)**

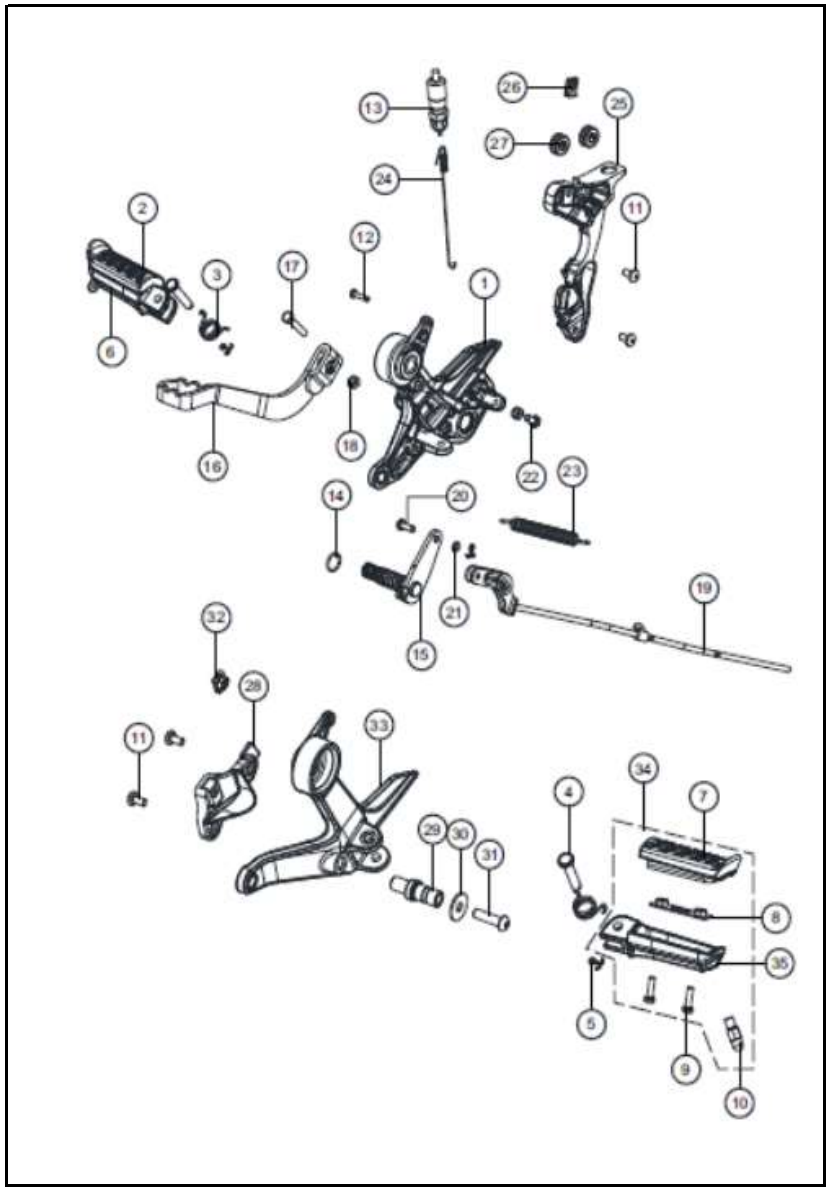


| FIG. No. | PARTE N° | DESCRIPCIÓN | CANT. | SAP |
|---|---|---|---|---|
| 1 | N9126060 | SOPORTE REPOSAPIE DEL. DER. | 1 | 10078443 |
| 2 | N9123920 | REPOSAPIE DEL. DER. | 1 | 10078131 |
| 3 | N9124020 | RESORTE REPOSAPIE | 2 | 10081473 |
| 4 | N9200310 | PIN REPOSAPIE DELANTERO | 2 | 10080055 |
| 5 | 330048 | PIN 2X20 | 3 | 10081727 |
| | | | | |
| 6 | N9124040 | REPOSAPIE DEL. DERECHO | 1 | 10080983 |
| 7 | N9124050 | CAUCHO REPOSAPIE DEL. DER. | 2 | 10078318 |
| 8 | N9123990 | PLATINA BASE SEGURIDAD | 2 | 10080298 |
| 9 | N9200400 | TORNILLO | 4 | 10081142 |
| 10 | N9124000 | PROTECTOR REPOSAPIE | 2 | 10081627 |
| | | | | |
| 11 | P3200010 | TORNILLO M6X12 | 4 | 10079775 |
| 12 | R1200280 | TORNILLO M4X20 | 1 | 10081590 |
| 13 | N9160900 | SWICHE STOP | 1 | 10078455 |
| 14 | N9200300 | O RING LEVA FRENO | 1 | 10080999 |
| 15 | N9111980 | EJE PEDAL FRENO | 1 | 10081453 |
| | | | | |
| 16 | N6110840 | PEDAL FRENO | 1 | 10087030 |
| 17 | 331248 | TORNILLO M6X1.0X33 | 1 | 10079600 |
| 18 | 420305700 | TUERCA M6X1 | 2 | 10081578 |
| 19 | N6110850 | VARILLA FRENO | 1 | 10085706 |
| 20 | N2110600 | PIN VARILLA FRENO | 1 | 10078738 |
| | | | | |
| | | | | |
| | | | | |
| | | | | |
| | | | | |
| | | | | |
| | | | | |
| | | | | |

**FIGURA N°18: REPOSAPIES DELANTERO (2/2)**

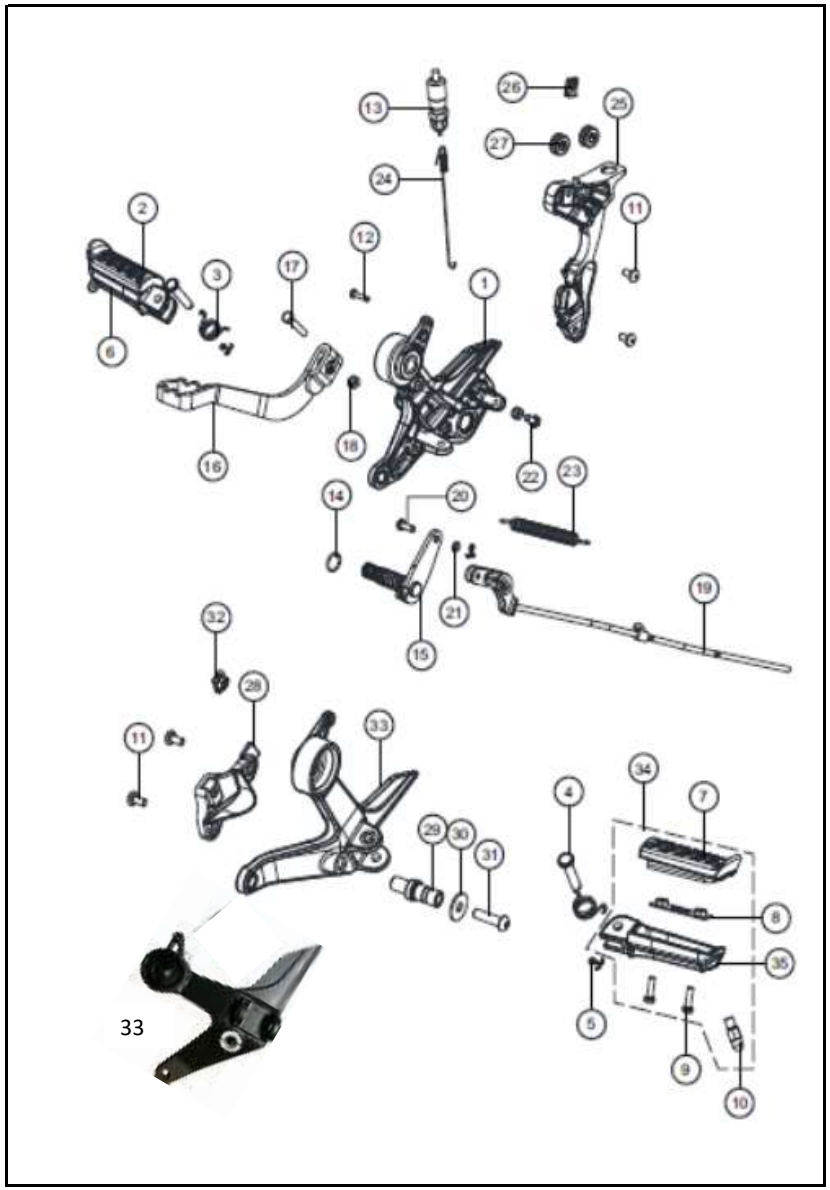


| FIG. No. | PARTE N° | DESCRIPCIÓN | CANT. | SAP |
|---|---|---|---|---|
| 21 | P1200140 | ARANDELA | 1 | 10079774 |
| 22 | P200310 | TORNILLO M6X12 | 1 | 10080844 |
| 23 | N2110700 | RESORTE VARILLA FRENO | 1 | 10078418 |
| 24 | N8111110 | RESORTE SWICHE FRENO | 1 | 10080115 |
| 25 | N6225140 | CUBIERTA CHASIS | 1 | 10087071 |
| | | | | |
| 26 | K3200840 | TUERCA M6 | 1 | 10080108 |
| 27 | N3120130 | ANTIVIBRANTE | 2 | 10080275 |
| 28 | NF220140 | SOPORTE CUBIERTA CHASIS IZQ. | 1 | 10086186 |
| 29 | N9125990 | PIN PEDAL CAMBIOS | 1 | 10078464 |
| 30 | G5200280 | ARANDELA 8.5 X 25 X 2 | 1 | 10079625 |
| | | | | |
| 31 | N9200230 | TORNILLO M8 X 30 | 1 | 10082841 |
| 32 | S1200700 | TUERCA PASTILLA | 1 | 10081172 |
| 33 | N9125920 | SOPORTE REPOSAPIE DEL. IZQ. | 1 | 10078161 |
| 34 | N9123930 | R EPOSAPIE DELAN TERO IZQ. | 1 | 10078310 |
| 35 | N9124030 | REPOSAPIE DEL. IZQUIERDO | 1 | 10080523 |
| | | | | |
| 36 | N3110360 | RESORTE VARILLA FRENO | 1 | 10078336 |
| 37 | S1111930 | PIN VARILLA FRENO | 1 | 10080223 |
| 38 | 334278 | TUERCA AJUSTE VARILLA FRENO | 1 | 10079455 |
| | | | | |
| | | | | |
| | | | | |
| | | | | |
| | | | | |
| | | | | |
| | | | | |
| | | | | |
| | | | | |
| | | | | |

**FIGURA N°19: REPOSAPIES TRASERO**

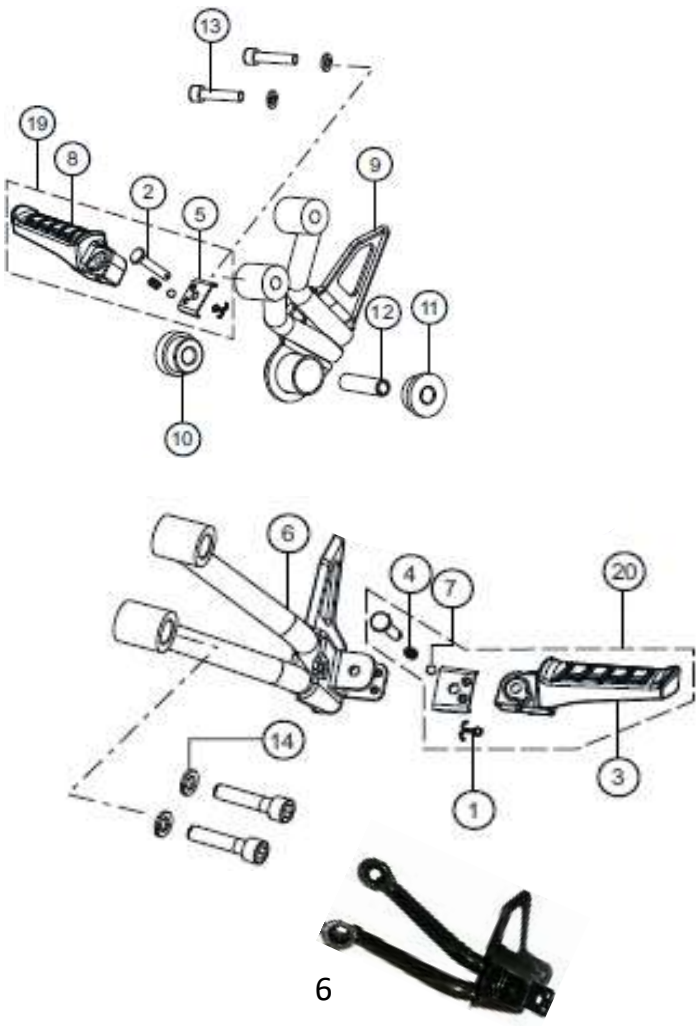


| FIG. No. | PARTE N° | DESCRIPCIÓN | CANT. | SAP |
|---|---|---|---|---|
| 1 | 330048 | PIN 2.0X20 | 2 | 10081727 |
| 2 | ND200020 | TORNILLO PIN B6 X 28 | 2 | 10087082 |
| 3 | N9127790 | REPOSAPIE TRASERO IZQUIERDO | 1 | 10078324 |
| 4 | 3030515 | RESORTE REPOSAPIE | 2 | 10079525 |
| 5 | N9127810 | PLATINA GUÍA REPOSAPIE | 2 | 10080435 |
| | | | | |
| 6 | N6122030 | SOPORTE REPOSAPIE TRAS IZQUIERDO | 1 | 10087032 |
| 7 | 339204 | BALÍN | 2 | 10082665 |
| 8 | N9127800 | REPOSAPIE TRASERO DERECHO | 1 | 10081323 |
| 9 | N6122050 | REPOSAPIE TRASERO DERECHO | 1 | 10087033 |
| 10 | N9125580 | CAUCHO ANTIVIBRANTE | 1 | 10079747 |
| | | | | |
| 11 | N9124890 | CAUCHO ANTIVIBRANTE | 1 | 10079746 |
| 12 | N9125590 | PIN ESPACIADOR | 1 | 10079748 |
| 13 | N3200180 | TORNILLO M8X35 | 4 | 10081594 |
| 14 | 330318 | TORNILLO M8 | 4 | 10081366 |
| 19 | N9325510 | REPOSAPIÉS TRAS. DER. COMPLETO | 1 | 10081339 |
| | | | | |
| 20 | N9325500 | REPOSAPIÉS TRAS. IZQ. COMPLETO | 1 | 10078711 |
| | | | | |
| | | | | |
| | | | | |
| | | | | |
| | | | | |
| | | | | |
| | | | | |
| | | | | |
| | | | | |
| | | | | |
| | | | | |
| | | | | |

**FIGURA N°20: MANUBRIO (1/2)**

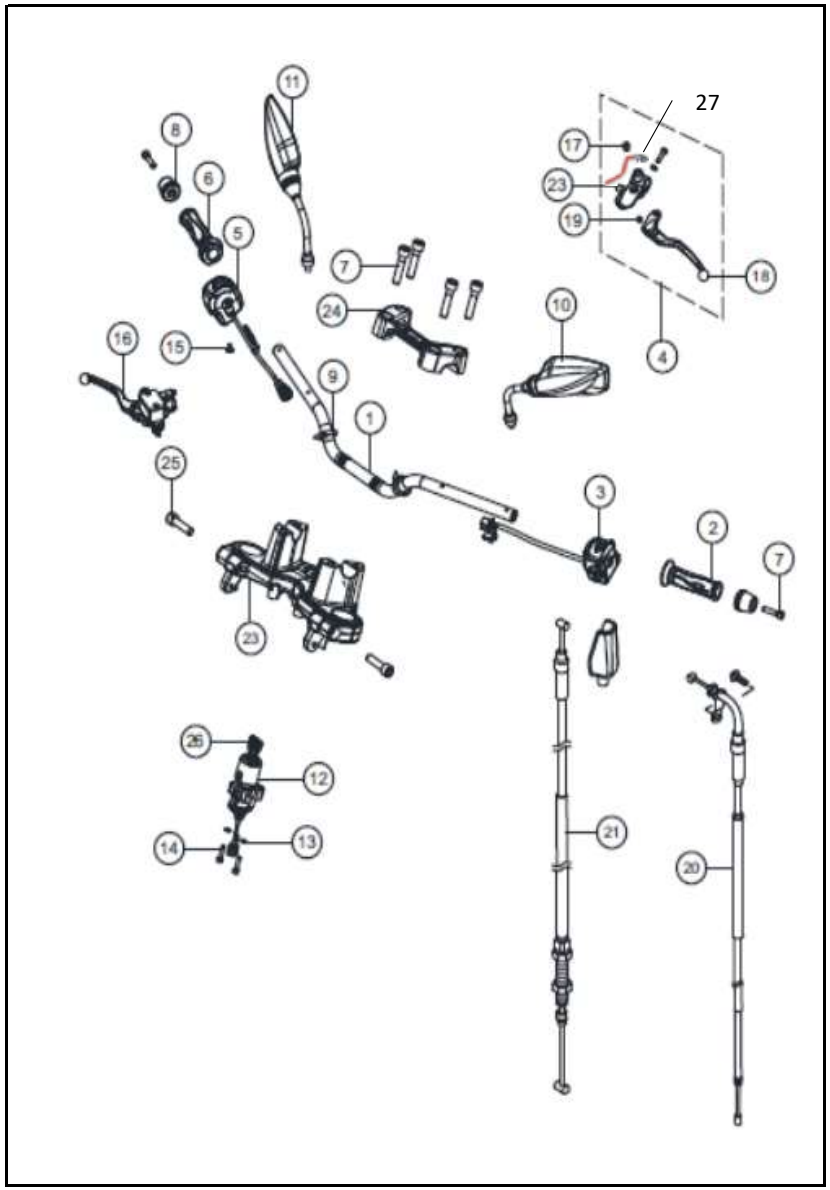


| FIG. No. | PARTE N° | DESCRIPCIÓN | CANT. | SAP |
|---|---|---|---|---|
| 1 | N9151950 | MANUBRIO | 1 | 10078556 |
| 2 | N3150740 | MANILAR IZQUIERDO | 1 | 10080279 |
| 3 | N6160980 | COMANDO IZQUIERDO | 1 | 10083603 |
| 4 | N91504403C | LEVA CLUTCH COMPLETO | 1 | 10078139 |
| 5 | N6160970 | COMANDO DERECHO | 1 | 10083604 |
| | | | | |
| 6 | N3150750 | MANILAR ACELERADOR COMPLETO | 1 | 10081211 |
| 7 | N3200180 | TORNILLO M8X35 | 6 | 10081594 |
| 8 | N9152290 | PESA MANUBRIO | 2 | 10083846 |
| 9 | N3160310 | ABRAZADERA | 2 | 10079697 |
| 10 | N9221450 | ESPEJO IZQUIERDO | 1 | 10078143 |
| | | | | |
| 11 | N9221460 | ESPEJO DERECHO | 1 | 10078134 |
| 12 | N6150560 | SWICHE ENCENDIDO | 1 | 10087050 |
| 13 | P1200050 | ARANDELA M6 | 2 | 10079942 |
| 14 | A200050 | TORNILLO M6X25 | 2 | 10082178 |
| 15 | 8200120 | TORNILLO M5X12 | 1 | 10079617 |
| | | | | |
| 16 | N9115100 | BOMBA DE FRENO | 1 | 10078659 |
| 17 | N3150280 | TORNILLO M5 | 1 | 10079542 |
| 18 | N9150520 | LEVA CLUTCH | 1 | 10081243 |
| 18A | N91505203C | LEVA CLUTCH (LEVA PLATEADA) | 1 | 10078152 |
| 19 | 415021000 | TUERCA M5 (LEVA NEGRA) | 1 | 10079620 |
| 20 | N5170120 | CABLE ACELERADOR | 1 | 10081293 |
| | | | | |
| | | | | |
| | | | | |
| | | | | |
| | | | | |
| | | | | |
| | | | | |

**FIGURA N°20: MANUBRIO (2/2)**

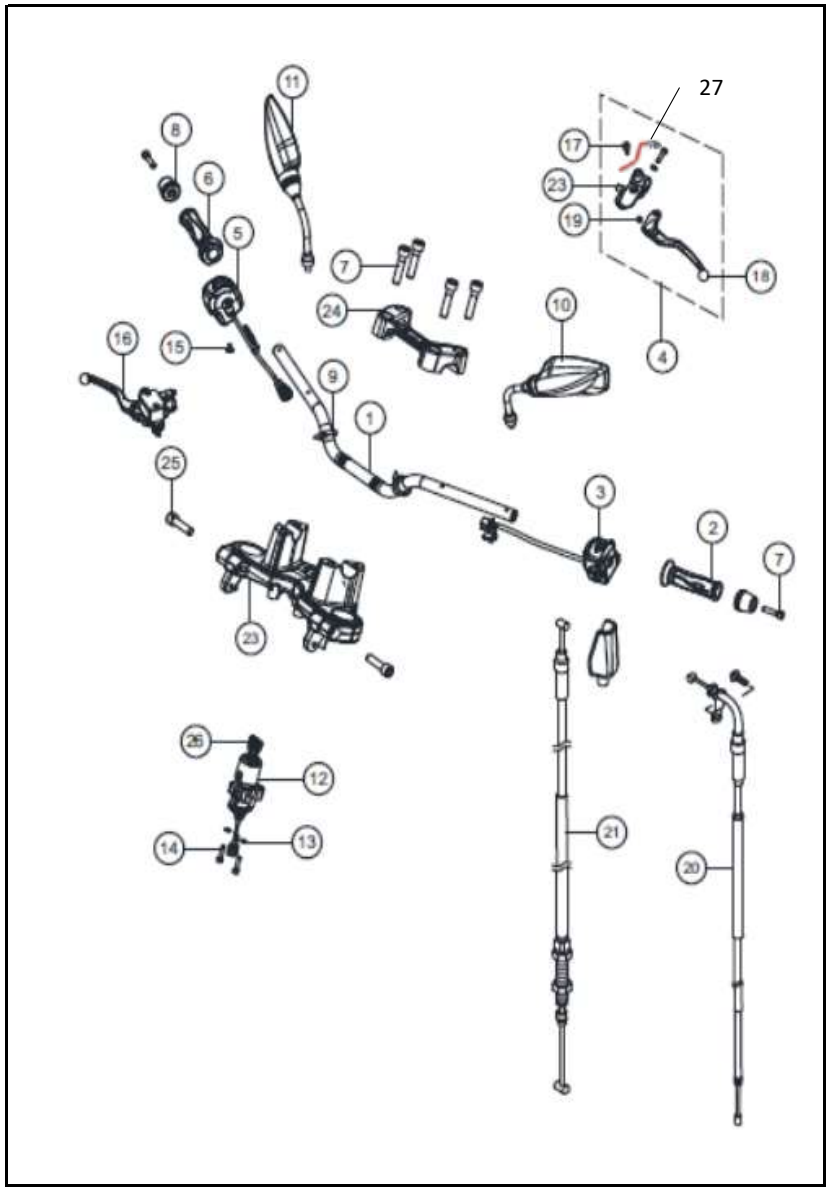


| FIG. No. | PARTE N° | DESCRIPCIÓN | CANT. | SAP |
|---|---|---|---|---|
| 21 | N5170140 | CABLE CLUTCH | 1 | 10078439 |
| 22 | N9150450 | SOPORTE LEVA IZQUIERDA | 1 | 10079517 |
| 23 | N6100940 | CABEZA ESPIGA | 1 | 10085694 |
| 24 | N6150520 | ABRAZADERA SUPERIOR MANUBRIO | 1 | 10087049 |
| 25 | N5200180 | TORNILLO SILENCIADOR | 2 | 10079485 |
| | | | | |
| 26 | N6150450 | LLAVE SWICHE | 1 | 10087048 |
| 27 | N9160910 | SWITCH CLUTCH | 1 | 10081325 |

**FIGURA N°21: FAROLA (1/2)**

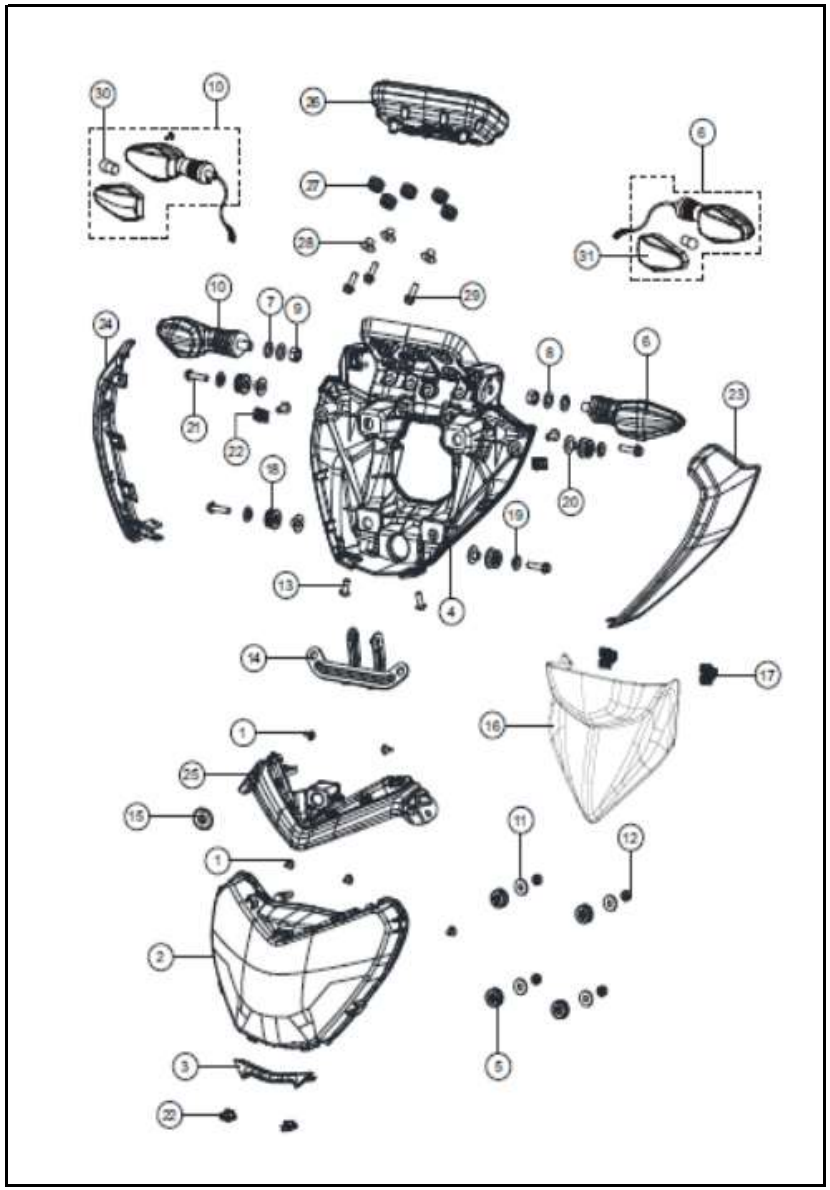

| FIG. No. | PARTE N° | DESCRIPCIÓN | CANT. | SAP |
|---|---|---|---|---|
| 1 | N3200340 | TORNILLO ST4.2X13 | 5 | 10081096 |
| 2 | N6223890 | FAROLA | 1 | 10086508 |
| 3 | N6224440 | COMPLEMENTO FAROLA INF. | 1 | 10087062 |
| 4 | N6224460 | CARENAJE FAROLA | 1 | 10087063 |
| 5 | N3120130 | ANTIVIBRANTE | 4 | 10080275 |
| | | | | |
| 6 | NF223220 | DIRECCIONAL DELANTERA IZQ. | 1 | 10083718 |
| 7 | 330328 | ARANDELA M10 | 2 | 10080853 |
| 8 | 335528 | ARANDELA 10.5X18X1.6 | 2 | 10079795 |
| 9 | 334038 | TUERCA M10 | 2 | 10081175 |
| 10 | NF223230 | DIRECCIONAL DELANTERA DER. | 1 | 10083719 |
| | | | | |
| 11 | 335928 | ARANDELA 6.5X18 | 4 | 10082662 |
| 12 | P1200060 | TUERCA M6 | 4 | 10079772 |
| 13 | 332275 | TORNILLO M6X16 | 4 | 10082650 |
| 14 | N6224970 | PLATINA FAROLA | 1 | 10085705 |
| 15 | N8220400 | ANTIVIBRANTE FAROLA | 1 | 10079733 |
| | | | | |
| 16 | N6224459 | VISOR CARENAJE | 1 | 10086505 |
| 17 | KL221320 | CAUCHO CARENAJE | 2 | 10086962 |
| 18 | N6226010 | CAUCHO ANTVIBRANTE FAROLA | 4 | 10087073 |
| 19 | 7130140 | ARANDELA | 4 | 10086955 |
| 20 | M1121060 | TUERCA | 4 | 10082621 |
| | | | | |
| | | | | |
| | | | | |
| | | | | |
| | | | | |
| | | | | |
| | | | | |
| | | | | |

**FIGURA N°21: FAROLA (2/2)**

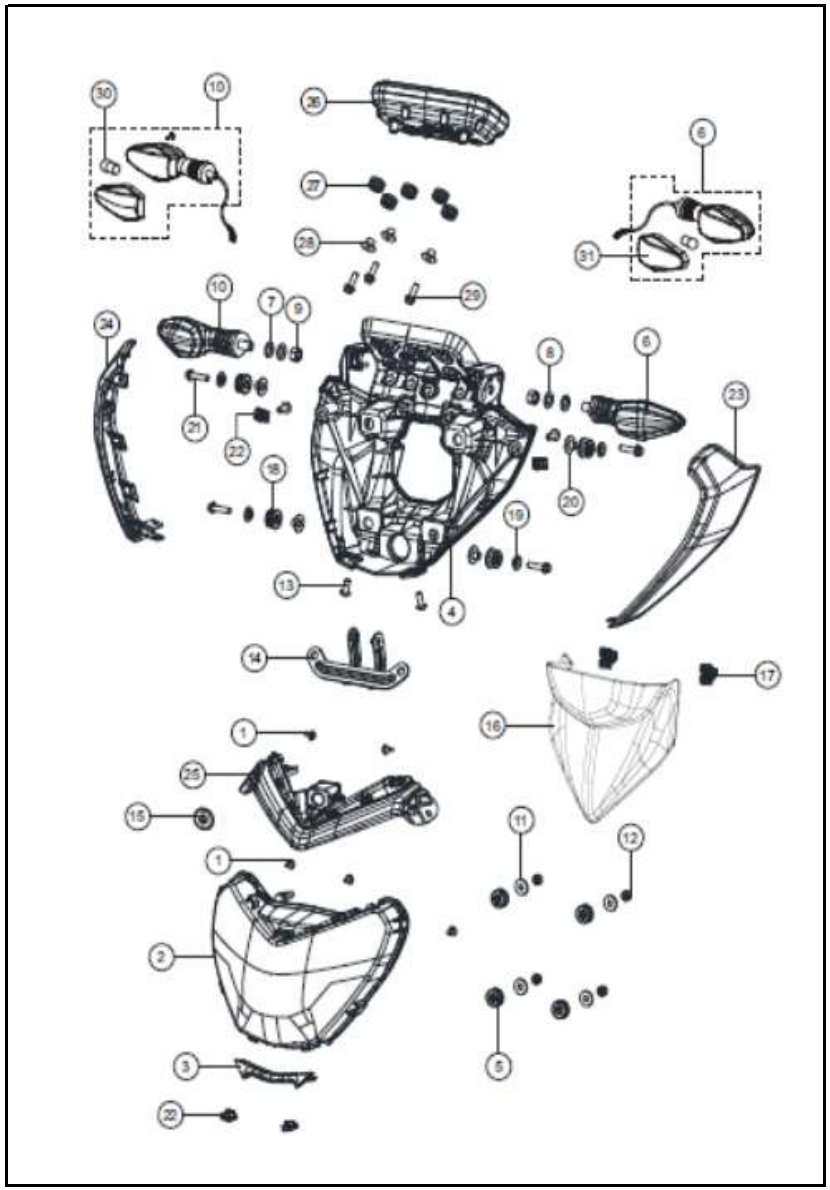

| FIG. No. | PARTE N° | DESCRIPCIÓN | CANT. | SAP |
|---|---|---|---|---|
| 21 | N2200500 | TORNILLO M6X25 ZNG | 4 | 10079690 |
| 22 | K3200840 | TUERCA PASTILLA | 4 | 10080108 |
| 23 | N6224429 | CARENAJE FAROLA IZQUIERDO (SIN PINTAR) | 1 | 10085655 |
| 24 | N6224439 | CARENAJE FAROLA DERECHO (SIN PINTAR) | 1 | 10085656 |
| 25 | N6224419 | SOPORTE FAROLA | 1 | 10087061 |
| | | | | |
| 26 | N6160870 | VELOCIMETRO | 1 | 10085695 |
| 27 | N5120820 | ANTIVIBRANTE | 5 | 10079484 |
| 28 | N8122610 | BUJE | 3 | 10079897 |
| 29 | N2200490 | TORNILLO M6X1X20 | 3 | 10079689 |
| 30 | N9162650 | BOMBILLO DIRECCIONAL | 2 | 10080195 |
| | | | | |
| 31 | N9325610 | LENTE DIRECCIONAL | 2 | 10080835 |

**FIGURA N°22: CUBIERTAS Y TAPAS LATERALES (1/2)**

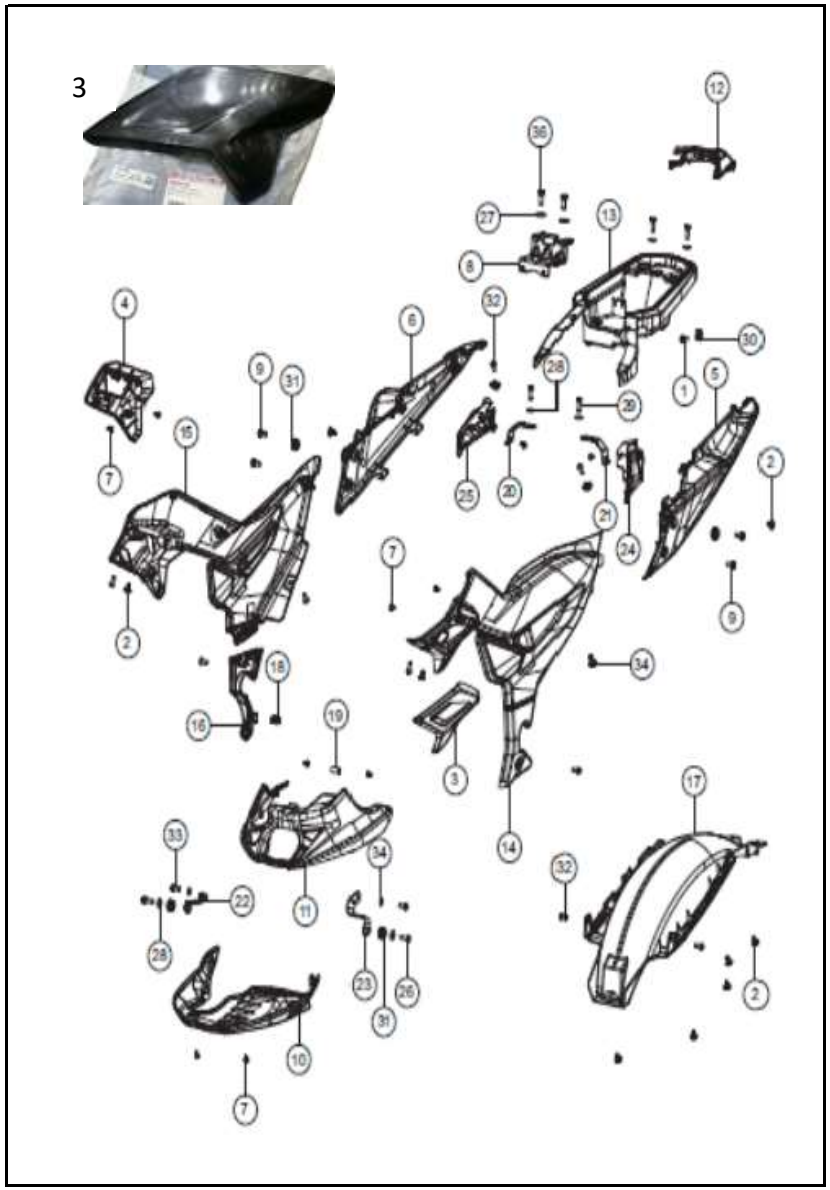


| FIG. No. | PARTE N° | DESCRIPCIÓN | CANT. | SAP |
|---|---|---|---|---|
| 1 | 420518700 | TORNILLO M6X20 | 1 | 10080654 |
| 2 | N7201300 | REMACHE PLÁSTICO | 9 | 10080293 |
| 3 | N6224240 | REJILLA TAPA LATERAL IZQ (SIN PINTAR) | 1 | 10085646 |
| 4 | N6224250 | REJILLA TAPA LATERAL DER (SIN PINTAR) | 1 | 10085647 |
| 5 | N6224289 | CUBIERTA SILLIN IZQUIERDA (SIN PINTAR) | 1 | 10085648 |
| | | | | |
| 6 | N6224299 | CUBIERTA SILLIN DERECHA (SIN PINTAR) | 1 | 10085649 |
| 7 | N3200340 | TORNILLO | 10 | 10081096 |
| 8 | N6130670 | SOPORTE SILLÍN | 1 | 10087043 |
| 9 | K2200080 | TORNILLO M6X16 | 4 | 10080889 |
| 10 | N6224539 | CUBIERTA MOTOR | 1 | 10087065 |
| | | | | |
| 11 | N6224529 | CUBIERTA MOTOR SUPERIOR (SIN PINTAR) | 1 | 10085650 |
| 12 | N6224930 | CUBIERTA SILLÍN CENTRAL | 1 | 10085704 |
| 13 | N6224910 | CAJA ÚTIL TRASERA | 1 | 10085696 |
| 14 | N6224220 | TAPA LATERAL IZQUIERDA (SIN PINTAR) | 1 | 10087056 |
| 15 | N6224230 | TAPA LATERAL DERECHA (SIN PINTAR) | 1 | 10087057 |
| | | | | |
| 16 | N6224270 | CUBIERTA CHASIS INF. DERECHA | 1 | 10085701 |
| 17 | N6224300 | CUBIERTA INF. TRASERA | 1 | 10085697 |
| 18 | KI221320 | TUERCA PASTILLA | 1 | 10086962 |
| 19 | N6225340 | ANTIVIBRANTE PROTECTOR MOTOR | 1 | 10087072 |
| 20 | N6224380 | SOPORTE CUBIERTA DER. | 1 | 10087059 |
| | | | | |
| | | | | |
| | | | | |
| | | | | |
| | | | | |
| | | | | |
| | | | | |
| | | | | |

**FIGURA N°22: CUBIERTAS Y TAPAS LATERALES (2/2)**

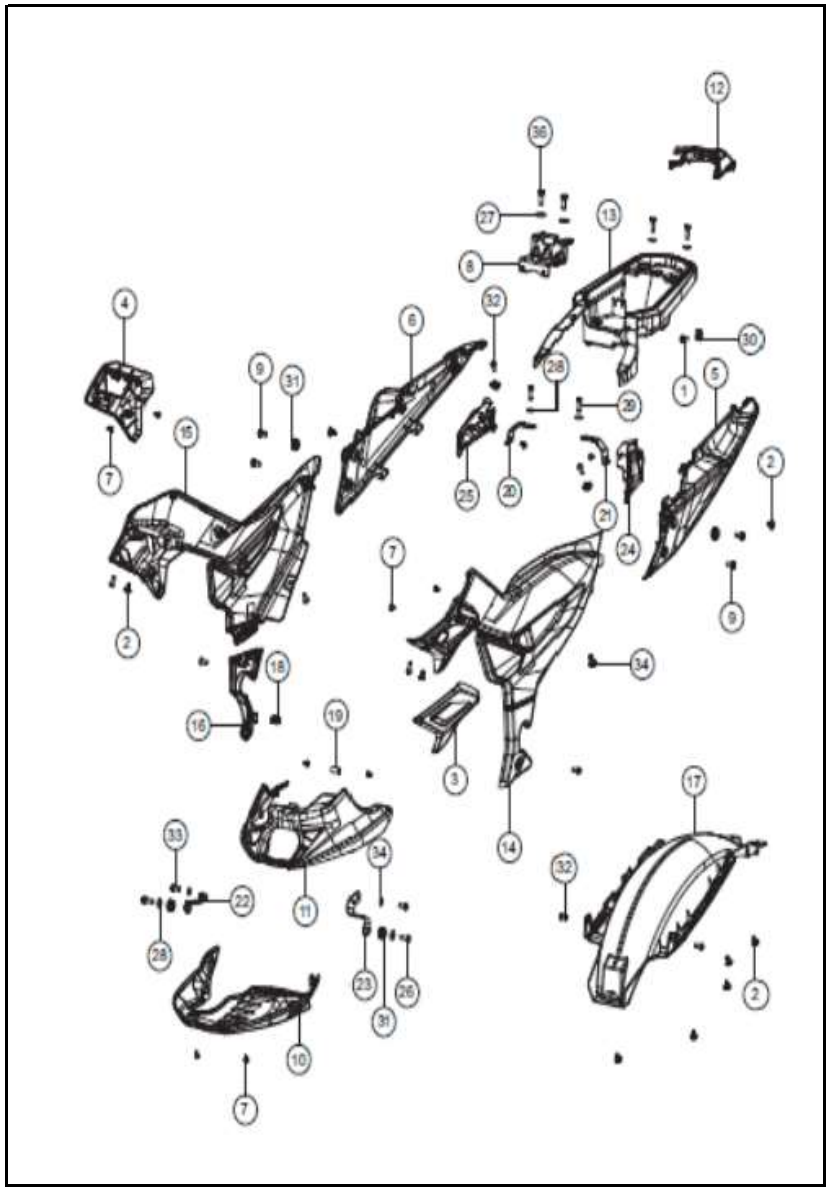

| FIG. No. | PARTE N° | DESCRIPCIÓN | CANT. | SAP |
|---|---|---|---|---|
| 21 | N6224660 | SOPORTE CUBIERTA IZQ. | 1 | 10087068 |
| 22 | N6224580 | SOPORTE PROTEC. MOTOR DER. | 1 | 10087067 |
| 23 | N6224570 | SOPORTE PROTEC. MOTOR IZQ. | 1 | 10087066 |
| 24 | N6224890 | SOPORTE MOTOR IZQ. | 1 | 10087069 |
| 25 | N6224900 | SOPORTE MOTOR DER. | 1 | 10087070 |
| | | | | |
| 26 | N5200440 | TORNILLO M6X20 | 2 | 10079715 |
| 27 | G5200400 | ARANDELA 8.5X20 | 2 | 10079628 |
| 28 | G5200300 | ARANDELA 6.5X16X1.2 | 4 | 10079626 |
| 29 | M1200610 | TORNILLO M6X20 | 4 | 10080264 |
| 30 | K3200840 | TUERCA PASTILLA | 3 | 10080108 |
| | | | | |
| 31 | N3120130 | ANTIVIBRANTE | 4 | 10080275 |
| 32 | 332275 | TORNILLO M6X16 | 9 | 10082650 |
| 33 | M1200520 | TORNILLO M6X16 | 2 | 10082181 |
| 34 | P1200050 | ARANDELA M6 | 2 | 10079942 |
| 35 | A128730 | TAPÓN | 1 | 10082641 |
| | | | | |
| 36 | G5200380 | TORNILLO M8X20 | 2 | 10079627 |

**FIGURA N°23: SILLÍN**

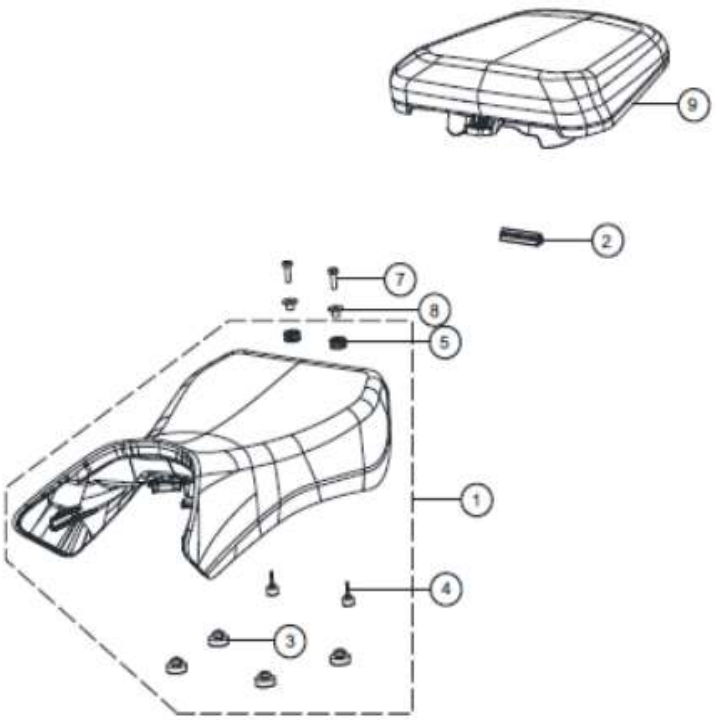


| FIG. No. | PARTE N° | DESCRIPCIÓN | CANT. | SAP |
|---|---|---|---|---|
| 1 | N6130550 | SILLÍN DELANTERO | 1 | 10087042 |
| 1A | 20014703 | SILLÍN DELANTERO (NACIONAL) | 1 | 20014703 |
| 1B | 40501E | FORRO SILLÍN DEL.TERMO FIBRA (NACIONAL) | 1 | 20017363 |
| 2 | N6130630 | EMBALAJE BASE SILLÍN | 1 | 10085601 |
| 3 | N9130330 | ANTIVIBRANTE SILLÍN | 4 | 10078892 |
| | | | | |
| 4 | N6130690 | ANTIVIBRANTE SILLÍN PEQUEÑO | 2 | 10085600 |
| 5 | N3120130 | ANTIVIBRANTE | 2 | 10080275 |
| 6 | K210800 | O RING | 1 | 10078926 |
| 7 | 420462700 | TORNILLO M6X20 | 2 | 10081580 |
| 8 | N8122610 | BUJE ESPACIADOR | 2 | 10079897 |
| | | | | |
| 9 | N6130540 | SILLÍN TRASERO | 1 | 10087041 |
| 9A | 20014704 | SILLÍN TRASERO (NACIONAL) | 1 | 20014704 |
| 9B | 20015313 | SILLIN TRAS RAIDER TERMOFIBRA | 1 | 20015313 |
| 10 | 20017364 | FORRO SILLÍN TRAS. TERMO FIBRA (NACIONAL) | 1 | 20017364 |

**FIGURA N°24: TANQUE GASOLINA (1/2)**

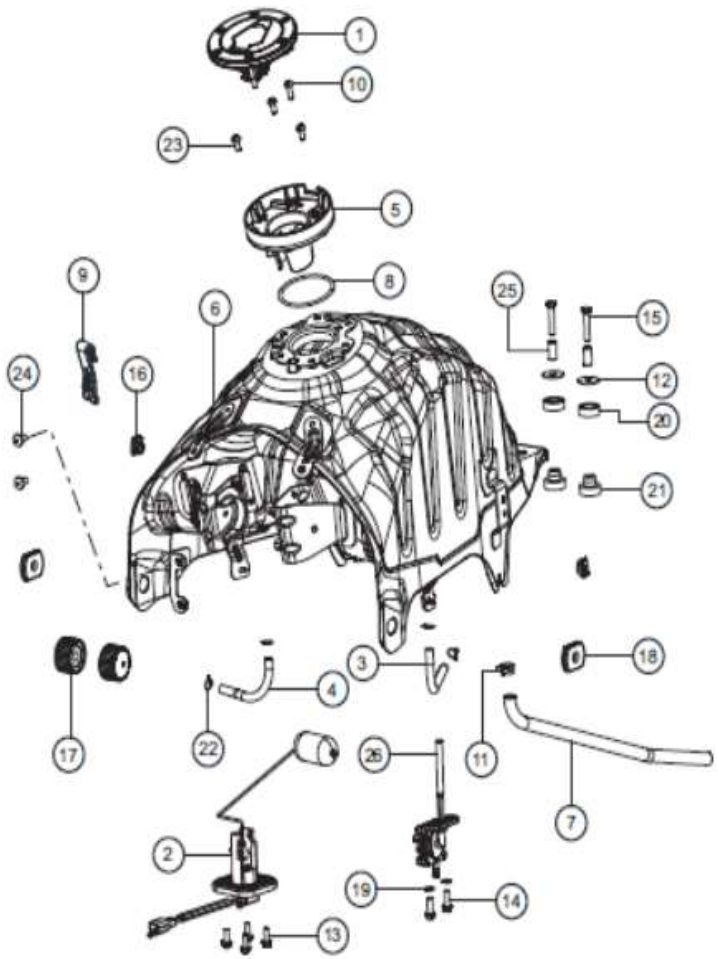


| FIG. No. | PARTE N° | DESCRIPCIÓN | CANT. | SAP |
|---|---|---|---|---|
| 1 | N6140690 | TAPA TANQUE GASOLINA | 1 | 10087044 |
| 2 | N6160960 | MEDIDOR GASOLINA | 1 | 10087051 |
| 3 | N9141620 | MANGUERA CARBURADOR | 1 | 10081136 |
| 4 | N6140890 | MANGUERA GASOLINA | 1 | 10087046 |
| 5 | N6140790 | ENTRADA TANQUE DE GASOLINA | 1 | 10087045 |
| | | | | |
| 6 | N6140710 | TANQUE GASOLINA | 1 | 10087250 |
| 7 | N3140520 | MANGUERA DRENAJE | 1 | 10082231 |
| 8 | N9200550 | O RING | 1 | 10080820 |
| 9 | N6080870 | SOPORTE DEFLECTOR | 1 | 10087017 |
| 10 | 331718 | TORNILLO M5X16 | 1 | 10081364 |
| | | | | |
| 11 | R2040400 | ABRAZADERA | 1 | 10080477 |
| 12 | 335876 | ANTIVIBRANTE 6.5X24 | 2 | 10083919 |
| 13 | R1200380 | TORNILLO M5X14 | 4 | 10079782 |
| 14 | N3200220 | TORNILLO M6X1.25X16 | 2 | 10082722 |
| 15 | 420476700 | TORNILLO M6X30 | 2 | 10082510 |
| | | | | |
| 16 | K3200840 | TUERCA PASTILLA M6 | 2 | 10080108 |
| 17 | N2140060 | ANTIVIBRANTE TANQUE GASOLINA | 2 | 10078493 |
| 18 | K122810 | ANTIVIBRANTE LATERAL TANQUE | 2 | 10079630 |
| 19 | N3140120 | EMPAQUE GRIFO DE GASOLINA | 2 | 10079478 |
| 20 | N3140170 | ANTIVIBRANTE TANQUE GASOLINA | 2 | 10079696 |
| | | | | |
| | | | | |
| | | | | |
| | | | | |
| | | | | |
| | | | | |
| | | | | |
| | | | | |

**FIGURA N°24: TANQUE GASOLINA (2/2)**

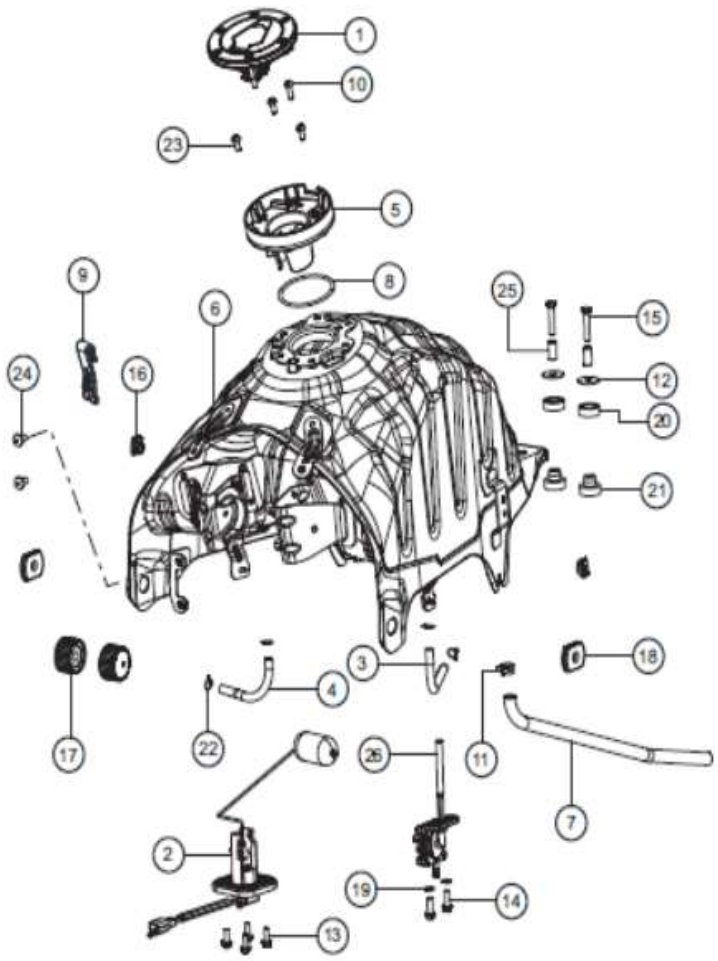


| FIG. No. | PARTE N° | DESCRIPCIÓN | CANT. | SAP |
|---|---|---|---|---|
| 21 | N3140160 | ANTIVIBRANTE TANQUE GASOLINA | 2 | 10079695 |
| 22 | 414147000 | ABRAZADERA | 4 | 10078625 |
| 23 | 331708 | TORNILLO M5X12 | 3 | 10081043 |
| 24 | P200270 | TORNILLO M6X12 | 2 | 10081585 |
| 25 | N3140150 | BUJE | 2 | 10079694 |
| | | | | |
| 26 | N4140080 | GRIFO GASOLINA | 1 | 10086966 |

**FIGURA N°25: CUBIERTAS TANQUE GASOLINA**

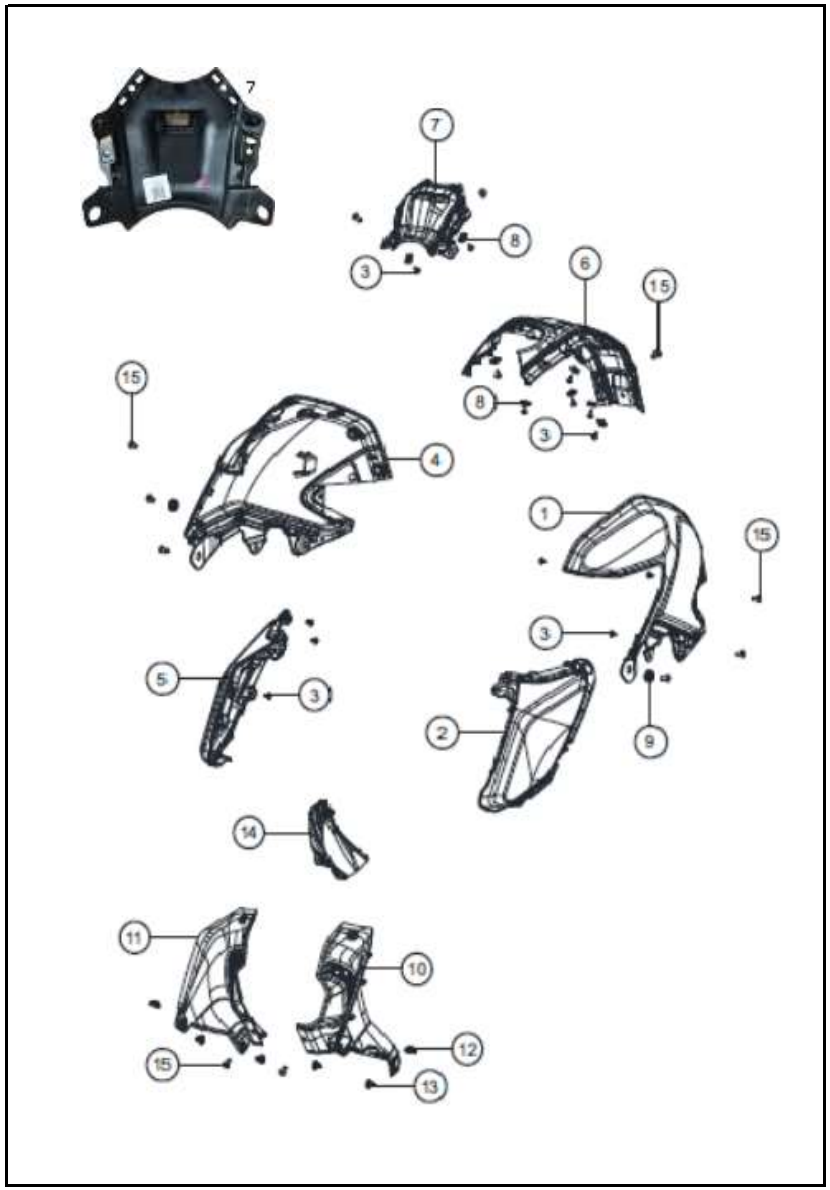


| FIG. No. | PARTE N° | DESCRIPCIÓN | CANT. | SAP |
|---|---|---|---|---|
| 1 | N6224169 | CUBIERTA TANQUE IZQUIERDO (SIN PINTAR) | 1 | 10085651 |
| 2 | N62244900D | ENFOCADOR IZQUIERDO NEGRO | 1 | 10087251 |
| 3 | N3200340 | TORNILLO ST4.2X13 | 16 | 10081096 |
| 4 | N6224179 | CUBIERTA TANQUE DERECHO (SIN PINTAR) | 1 | 10085653 |
| 5 | N62245000D | ENFOCADOR DERECHO NEGRO | 1 | 10087064 |
| | | | | |
| 6 | N6224960 | CUBIERTA TANQUE PARTE TRAS. | 1 | 10086506 |
| 7 | N6225550 | CUBIERTA TANQUE CENTRAL (SIN PINTAR) | 1 | 10086507 |
| 8 | 7130020 | BUJE PASTILLA M6 | 8 | 10082666 |
| 9 | N3120130 | ANTIVIBRANTE | 2 | 10080275 |
| 10 | N6224199 | CUBIERTA TANQUE INTERNA IZQ. | 1 | 10087054 |
| | | | | |
| 11 | N6224209 | CUBIERTA TANQUE INTERNA DER. (SIN PINTAR) | 1 | 10087055 |
| 12 | K3200840 | TUERCA PASTILLA M6 | 2 | 10080108 |
| 13 | N7201300 | REMACHE PLÁSTICO | 4 | 10080293 |
| 14 | N6180550 | DEFLECTOR | 1 | 10087052 |
| 15 | P3200010 | TORNILLO M6X12 | 9 | 10079775 |
| | | | | |
| | | | | |
| | | | | |
| | | | | |
| | | | | |
| | | | | |
| | | | | |
| | | | | |
| | | | | |
| | | | | |
| | | | | |
| | | | | |
| | | | | |
| | | | | |

**FIGURA N°26: GUARDABARRO DELANTERO**

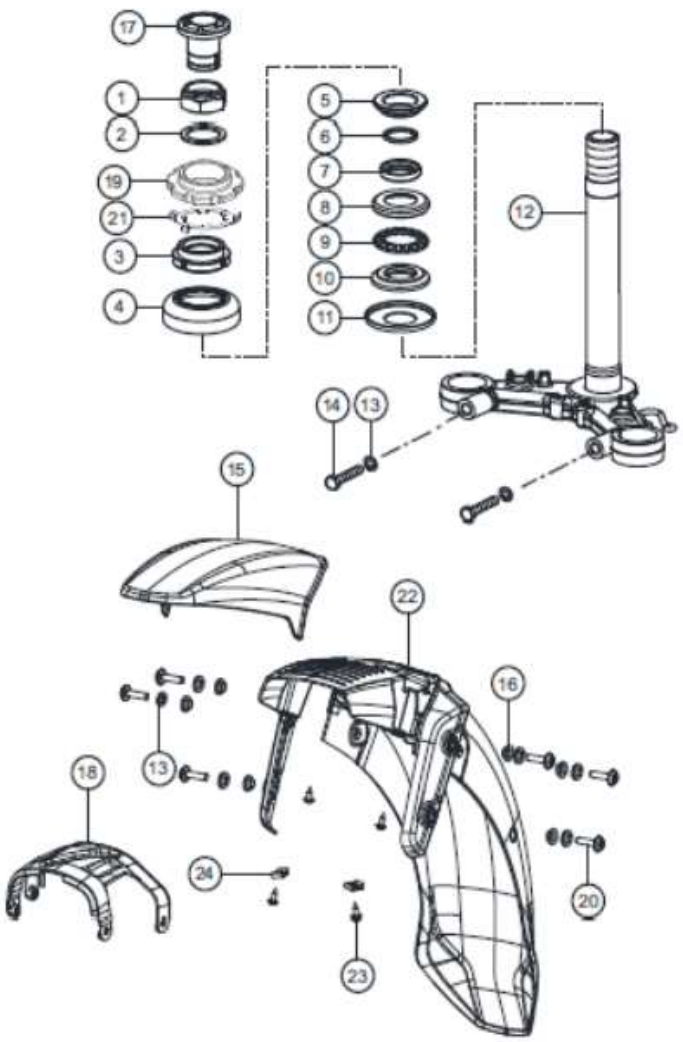


| FIG. No. | PARTE N° | DESCRIPCIÓN | CANT. | SAP |
|---|---|---|---|---|
| 1 | 410058700 | TUERCA DIRECCIÓN | 1 | 10080164 |
| 2 | 410043700 | ARANDELA DIRECCIÓN | 1 | 10078741 |
| 3 | K3100800 | CONTRATUERCA DIRECCIÓN | 1 | 10082693 |
| 4 | M7101170 | GUARDAPOLVO DIRECCIÓN SUP. | 1 | 10079469 |
| 5 | S1101150 | CUNA SUPERIOR ESPIGA | 1 | 10081041 |
| | | | | |
| 6 | 420404000 | CANASTILLA | 22 | 10081362 |
| 7 | S1125290 | CUNA CHASIS SUP. | 1 | 10078897 |
| 8 | K3100590 | CUNA INFERIOR ESPIGA | 1 | 10078896 |
| 9 | N9101110 | CANASTILLA | 1 | 10080796 |
| 10 | N8120910 | CUNA | 1 | 10079564 |
| | | | | |
| 11 | N9101580 | GUARDAPOLVO INF. | 1 | 10080798 |
| 12 | NF100400 | ESPIGA CENTRAL | 1 | 10087084 |
| 13 | 330318 | ARANDELA M8 | 8 | 10081366 |
| 14 | 420955700 | TORNILLO M8X40 | 2 | 10080857 |
| 15 | N6224359 | GUARDABARRO DELANTERO (SIN PINTAR) | 1 | 10085645 |
| | | | | |
| 16 | R1200260 | ARANDELA | 6 | 10079781 |
| 17 | N9100840 | TORNILLO ESPIGA CENTRAL | 1 | 10081235 |
| 18 | N6100970 | SOPORTE GUARDABARRO DELANTERO | 1 | 10087028 |
| 19 | N9101520 | PISTA DIRECCIÓN | 1 | 10079916 |
| 20 | N6200090 | TORNILLO M6 | 6 | 10087053 |
| | | | | |
| 21 | N9101530 | CUNA DIRECCIÓN | 1 | 10082239 |
| 22 | N6224360 | GUARDABARRO DEL. PARTE TRASERA | 1 | 10087199 |
| 23 | N3200340 | TORNILLO 4.2X13 | 4 | 10081096 |
| 24 | 7130020 | BUJE PASTILLA M6 | 2 | 10082666 |
| | | | | |
| | | | | |
| | | | | |

**FIGURA N°27: SUSPENSIÓN DELANTERA**

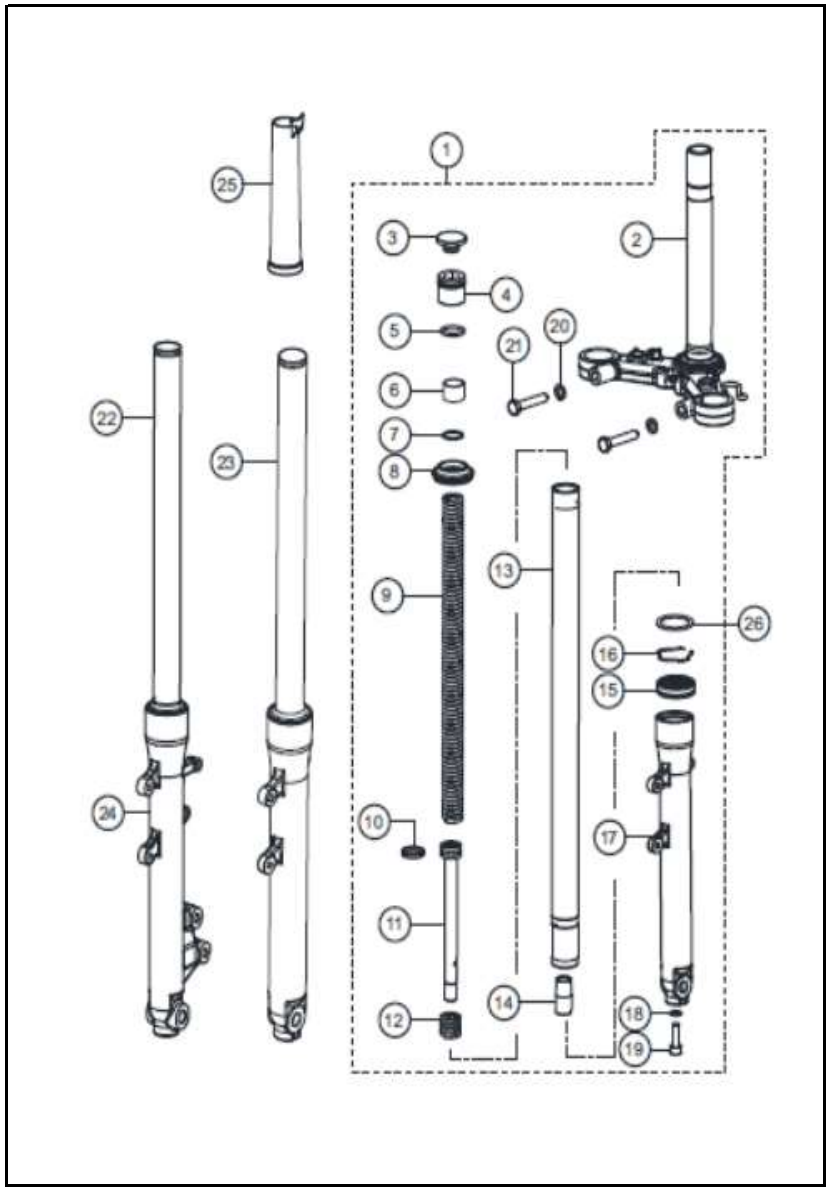


| FIG. No. | PARTE N° | DESCRIPCIÓN | CANT. | SAP |
|---|---|---|---|---|
| 2 | NF100400 | ESPIGA CENTRAL | 1 | 10087084 |
| 3 | N9101020 | TAPÓN CAUCHO BARRA | 2 | 10080420 |
| 4 | M7100310 | TAPÓN BARRA SUSPENSIÓN | 2 | 10081090 |
| 5 | 7100300 | O RING | 2 | 10082509 |
| 6 | N6100920 | BUJE | 2 | 10087026 |
| | | | | |
| 7 | N8101240 | ARANDELA | 2 | 10080767 |
| 8 | N3102410 | GUARDAPOLVO SUSPENSIÓN | 2 | 10078603 |
| 9 | N6100930 | RESORTE INTERNO SUSPENSIÓN | 2 | 10087027 |
| 10 | N3100330 | SELLO PISTÓN BARRA | 2 | 10080374 |
| 11 | N6100910 | PISTÓN BARRA | 2 | 10087025 |
| | | | | |
| 12 | N8101320 | RESORTE PISTÓN BARRA | 2 | 10080434 |
| 13 | N6100900 | TUBO TELESCÓPICO | 2 | 10087024 |
| 14 | N3100300 | BUJE TELESCÓPICO | 2 | 10081094 |
| 15 | N3102420 | RETEN SUSPENSIÓN | 2 | 10078113 |
| 16 | N3100290 | PIN RETENEDOR SUSPENSIÓN | 2 | 10081449 |
| | | | | |
| 17 | N6100880 | BOTELLA SUSPENSIÓN IZQUIERDA | 1 | 10087022 |
| 18 | N8101220 | ARANDELA | 2 | 10082831 |
| 19 | N8101230 | TORNILLO | 2 | 10080956 |
| 20 | 330318 | ARANDELA M8 | 2 | 10081366 |
| 21 | 420955700 | TORNILLO M8X40 | 2 | 10080857 |
| | | | | |
| 22 | N6100870 | SUSPENSIÓN DERECHA | 1 | 10083602 |
| 23 | N6100860 | SUSPENSIÓN IZQUIERDA | 1 | 10083601 |
| 24 | N6100890 | BOTELLA SUSPENSIÓN DERECHA | 1 | 10087023 |
| 25 | N6101130 | CUBIERTA BARRA SUSPENSIÓN | 2 | 10087029 |
| 26 | N9100890 | ARANDELA | 2 | 10081130 |
| | | | | |
| | | | | |

**FIGURA N°28: RUEDA DELANTERA**

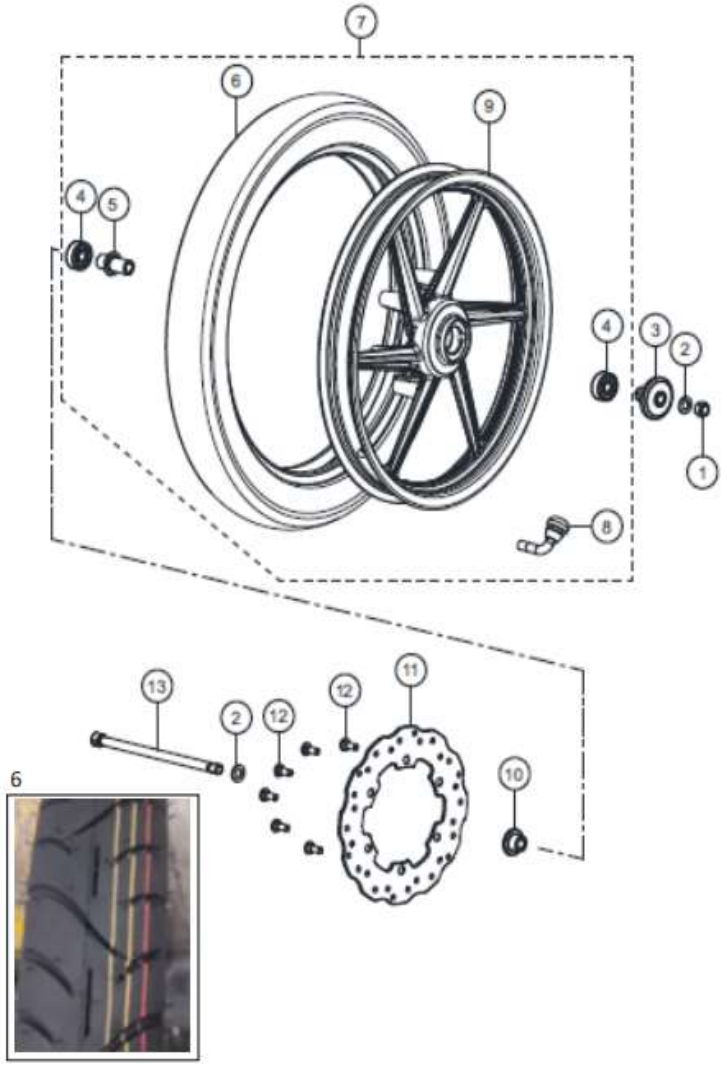


| FIG. No. | PARTE N° | DESCRIPCIÓN | CANT. | SAP |
|---|---|---|---|---|
| 1 | 334158 | TUERCA M12X1.25 | 1 | 10079794 |
| 2 | 335538 | ARANDELA 12.5X22X2.3 | 1 | 10079608 |
| 3 | N4110300 | BUJE | 1 | 10079873 |
| 4 | N3200010 | RODAMIENTO 12X37X12 | 2 | 10081283 |
| 5 | M7110160 | BUJE RUEDA DEL. | 1 | 10080303 |
| | | | | |
| 6 | 3MCY50817455 | LLANTA DEL. 2.75X17 ATT525 | 1 | 10089550 |
| 8 | N9112880 | VÁLVULA LLANTA | 1 | 10080247 |
| 9 | N9112860 | RIN DEL 17X1.85 | 1 | 10079513 |
| 10 | M7110100 | BUJE RIN DEL. LH. | 1 | 10080251 |
| 11 | N5111510 | DISCO FRENO DELANTERO | 1 | 10081292 |
| | | | | |
| 12 | M7110090 | TORNILLO DISCO TRAS. M8 | 6 | 10081272 |
| 13 | N3110990 | EJE RUEDA DEL. | 1 | 10081279 |

**FIGURA N°29: RUEDA TRASERA (1/2)**

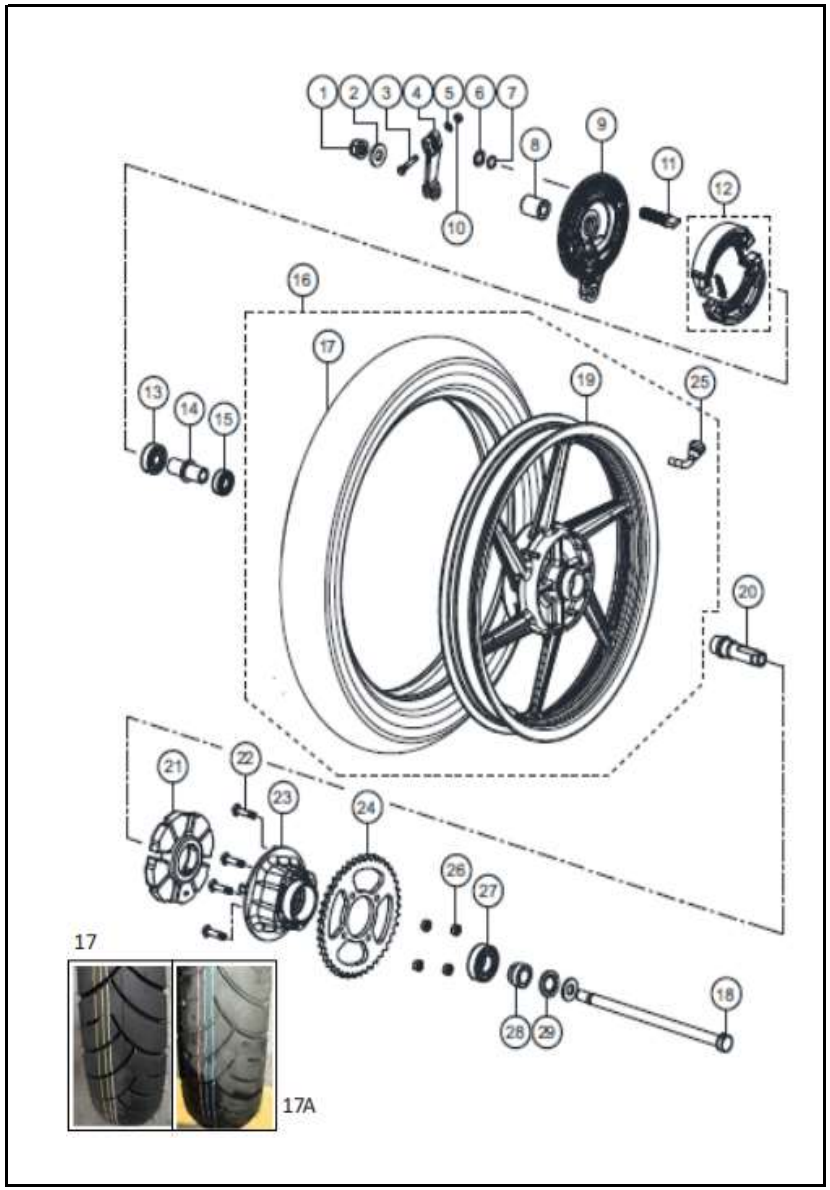


| FIG. No. | PARTE N° | DESCRIPCIÓN | CANT. | SAP |
|---|---|---|---|---|
| 1 | K200410 | TUERCA M14X1.5 | 1 | 10080859 |
| 2 | M7200020 | ARANDELA 14.5X32X3.2 | 2 | 10079672 |
| 3 | 331248 | TORNILLO HEXAGONAL M6X1X33 | 1 | 10079600 |
| 4 | M7110770 | LEVA PORTABANDAS | 1 | 10080498 |
| 5 | 420001700 | ARANDELA 6.5X13X1.0 | 1 | 10081561 |
| | | | | |
| 6 | 335698 | ARANDELA 14.5X22X1.6 | 1 | 10079613 |
| 7 | 178030 | O RING | 1 | 10079596 |
| 8 | M71107505D | BUJE RUEDA TRASERA | 1 | 10080306 |
| 9 | 11124505D | PORTABANDAS TRASERO | 1 | 10080543 |
| 10 | 420305700 | TUERCA M6 | 1 | 10081578 |
| | | | | |
| 11 | N2110130 | LEVA FRENO PORTABANDAS | 1 | 10079473 |
| 12 | K6320590 | KIT PASTAS FRENO | 1 | 10078108 |
| 13 | 1339510 | RODAMIENTO 15X42X13 | 1 | 10078260 |
| 14 | 1182200 | BUJE INTERNO RUEDA | 1 | 10080289 |
| 15 | 1339520 | RODAMIENTO 15X35X11 | 1 | 10078478 |
| | | | | |
| 17 | 3MCY9019745R11 | LLANTA TRAS. 17 9000 REAR | 1 | 10089450 |
| 17A | 3MCY5019745511 | LLANTA TRAS. 17 9000 REAR | | 10089441 |
| 18 | N9110700 | EJE RUEDA TRASERO | 1 | 10078444 |
| 19 | N9112770 | RIN TRASERO 17 * 2.15 - 6 | 1 | 10079512 |
| 20 | N9113990 | BUJE SPROCKET | 1 | 10078752 |
| | | | | |
| 21 | 1181150 | CAUCHO PORTA SPROCKET | 1 | 10078217 |
| | | | | |
| | | | | |
| | | | | |
| | | | | |
| | | | | |
| | | | | |

**FIGURA N°29: RUEDA TRASERA (2/2)**

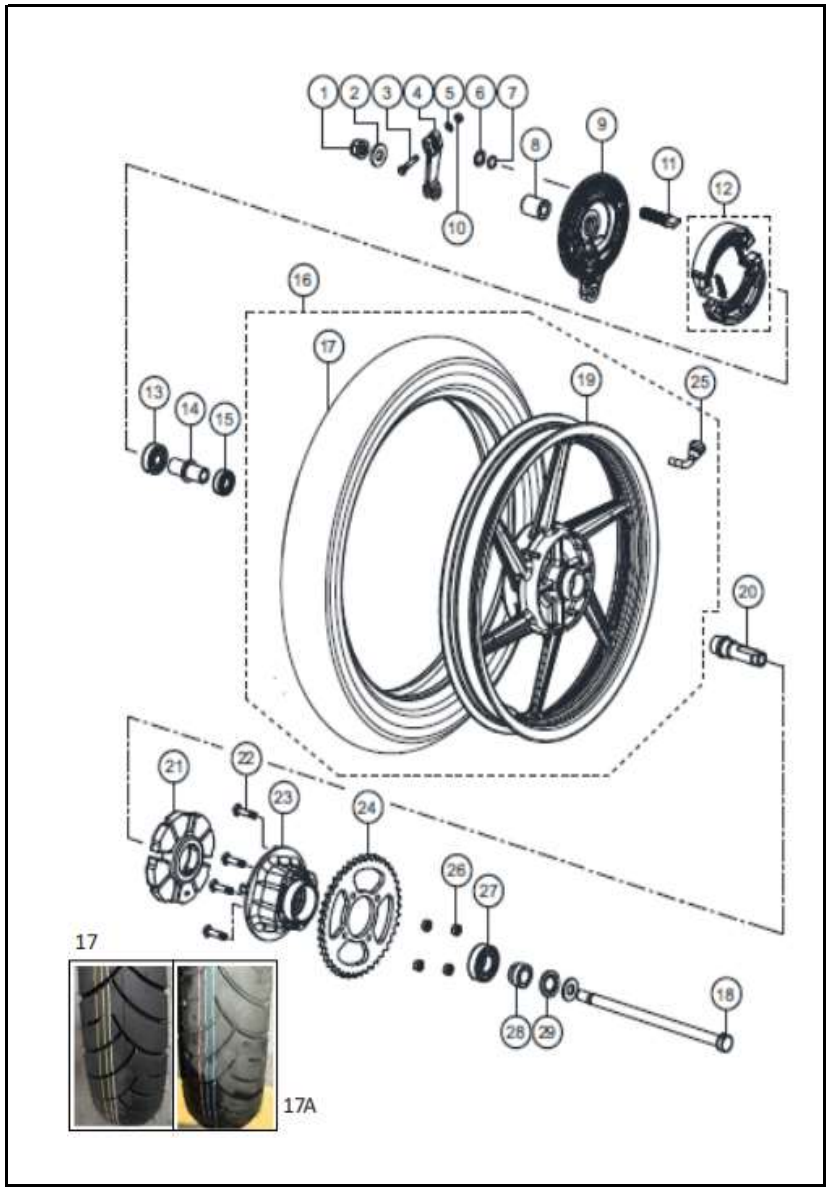


| FIG. No. | PARTE N° | DESCRIPCIÓN | CANT. | SAP |
|---|---|---|---|---|
| 22 | N3111960 | TORNILLO SPROCKET | 4 | 10087195 |
| 23 | N6110830 | PORTA SPROCKET | 1 | 10087198 |
| 24 | N6110750 | SPROCKET 46T | 1 | 10087197 |
| 25 | N9112880 | VÁLVULA LLANTA | 1 | 10080247 |
| 26 | M1200890 | TUERCA M8 | 4 | 10079666 |
| | | | | |
| 27 | 1339120 | RODAMIENTO 25X52X15 | 1 | 10078271 |
| 28 | N9114140 | BUJE | 1 | 10081132 |
| 29 | N9114160 | RETENEDOR 32X52X7 | 1 | 10078676 |

**FIGURA N°30: EQUIPO ELÉCTRICO (1/2)**

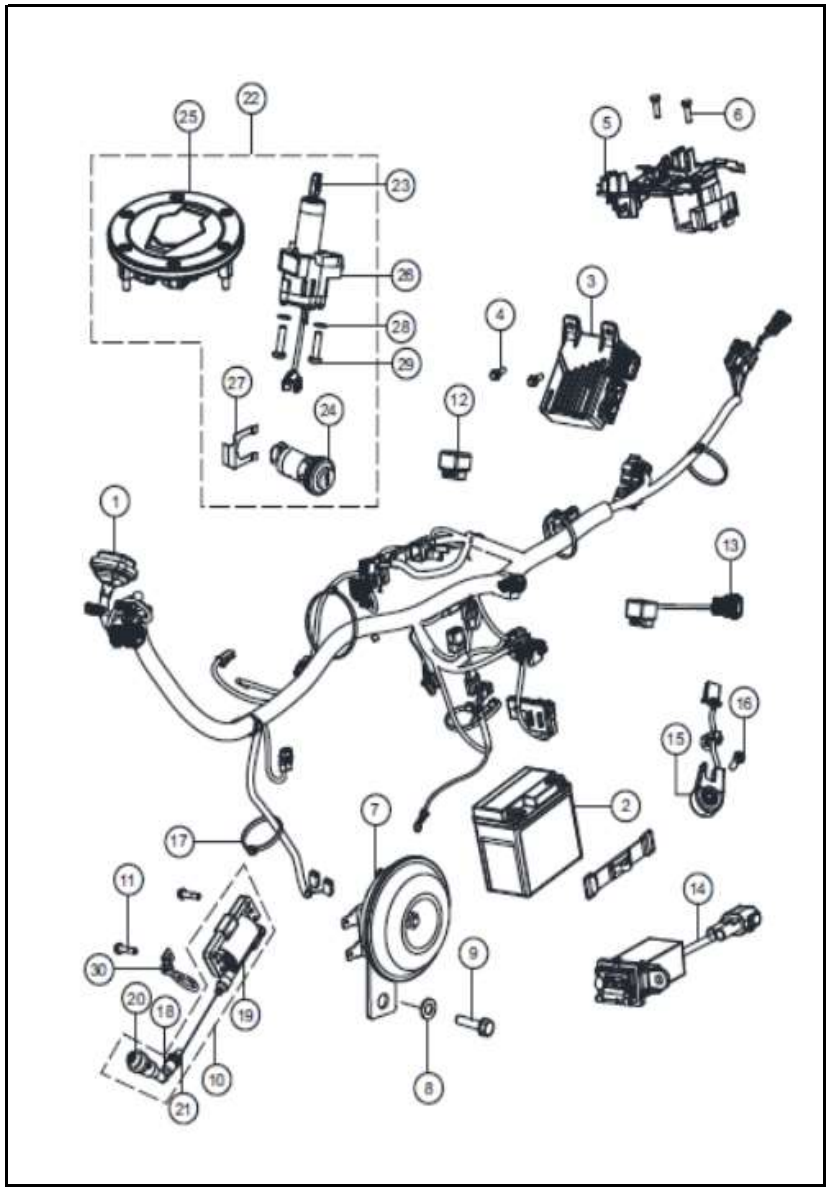


| FIG. No. | PARTE N° | DESCRIPCIÓN | CANT. | SAP |
|---|---|---|---|---|
| 1 | N6160940 | INSTALACIÓN ELÉCTRICA | 1 | 10083626 |
| 2 | 20021971 | BATERIA MTX4L-BS-GEL-MEGA 12V 4AH | 1 | 11034045 |
| 2A | 20021976 | BATERIA MTX4L-BS-MEGA 12V 4AH | 1 | 11034082 |
| 2B | 20021980 | BATERIA MEGABAT PRO GEL MTZ5S 12V 4.5AH | 1 | 10091603 |
| 3 | N6060130 | UNIDAD DE CONTROL ISG | 1 | 10083627 |
| 4 | N3200220 | TORNILLO M6X1.25X16 | 2 | 10082722 |
| 5 | N6161340 | SOPORTE PARTES ELÉCTRICAS | 1 | 10085708 |
| | | | | |
| 6 | M1200610 | TORNILLO HEXAGONAL M6X20 | 2 | 10080264 |
| 7 | N9160840 | PITO DERECHO | 1 | 10081324 |
| 8 | G5200400 | ARANDELA 8.5X20X2.0 | 1 | 10079628 |
| 9 | G5200380 | TORNILLO M8X20 | 1 | 10079627 |
| 10 | N6060260 | BOBINA DE ALTA | 1 | 10086996 |
| | | | | |
| 11 | N2200500 | TORNILLO M6X20 | 2 | 10079690 |
| 12 | N9160380 | FLASHER | 1 | 10078545 |
| 13 | N6161240 | UNIDAD CONTROL DE LUCES | 1 | 10083628 |
| 14 | NA160160 | CARGADOR USB | 1 | 10087080 |
| 15 | ND160250 | SWICHE GATO LATERAL | 1 | 10087081 |
| | | | | |
| 16 | N5200340 | TORNILLO M6X16 | 1 | 10079714 |
| 17 | P7160150 | CORREA PLÁSTCA RAMAL | 7 | 10087085 |
| 19 | N9060770 | BOBINA ALTA | 1 | 10079577 |
| 20 | S1060310 | GUARDAPOLVO BUJÍA | 1 | 10081628 |
| | | | | |
| | | | | |
| | | | | |
| | | | | |
| | | | | |
| | | | | |
| | | | | |

**FIGURA N°30: EQUIPO ELÉCTRICO (2/2)**

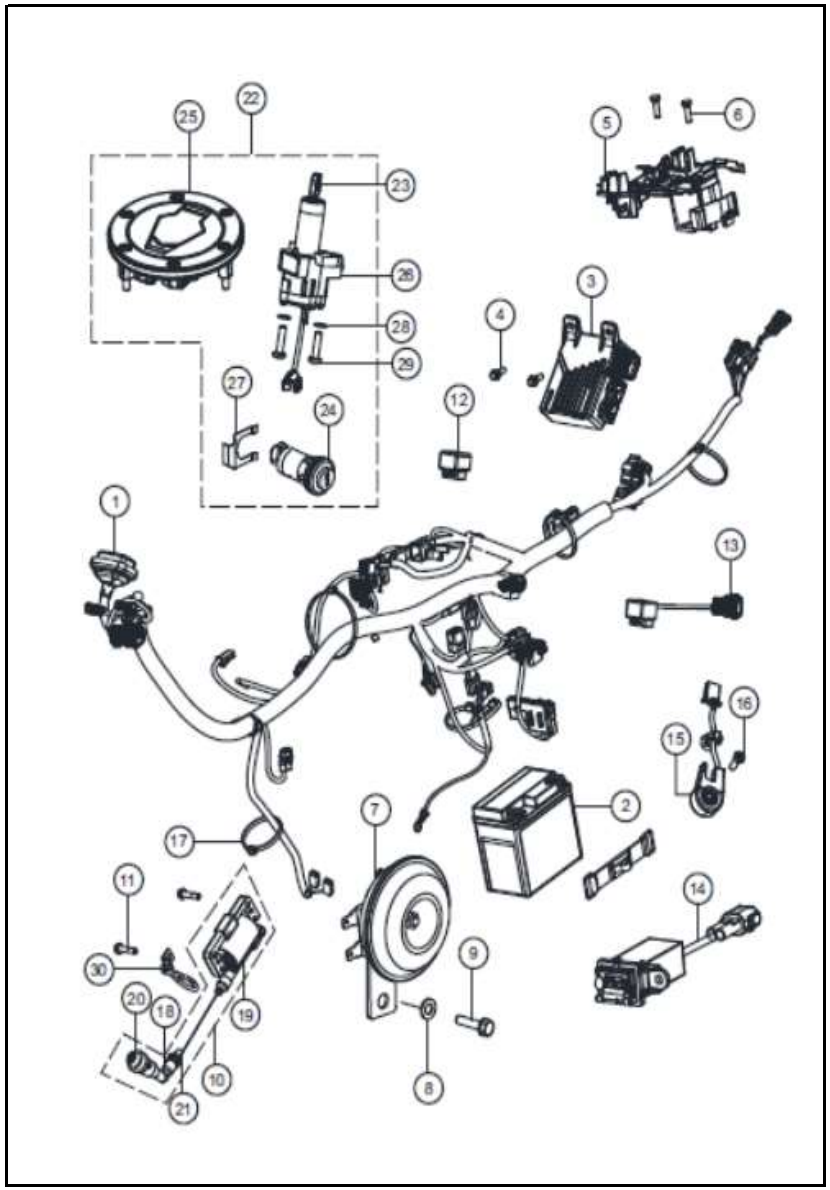


| FIG. No. | PARTE N° | DESCRIPCIÓN | CANT. | SAP |
|---|---|---|---|---|
| 21 | R1060200 | SELLO CABLE ALTA | 1 | 10083874 |
| 22 | N6150460 | SWICHE ENCENDIDO COMPLETO | 1 | 10083605 |
| 23 | N6150450 | LLAVE SWICHE ENCENDIDO | 1 | 10087048 |
| 24 | N9151970 | SWICHE SILLÍN | 1 | 10079926 |
| 25 | N6140690 | TAPA TANQUE GASOLINA | 1 | 10087044 |
| | | | | |
| 26 | N6150560 | SWICHE ENCENDIDO SOLO | 1 | 10087050 |
| 27 | N9127640 | PLATINA SOPORTE SILLÍN | 1 | 10080349 |
| 28 | P1200050 | ARANDELA M6 | 2 | 10079942 |
| 29 | A200050 | TORNILLO ALLEN M6X25 | 2 | 10082178 |
| 30 | N6122760 | GUÍA CABLE CLUTCH | 1 | 10085709 |

**FIGURA N°31: GUARDABARRO TRASERO**

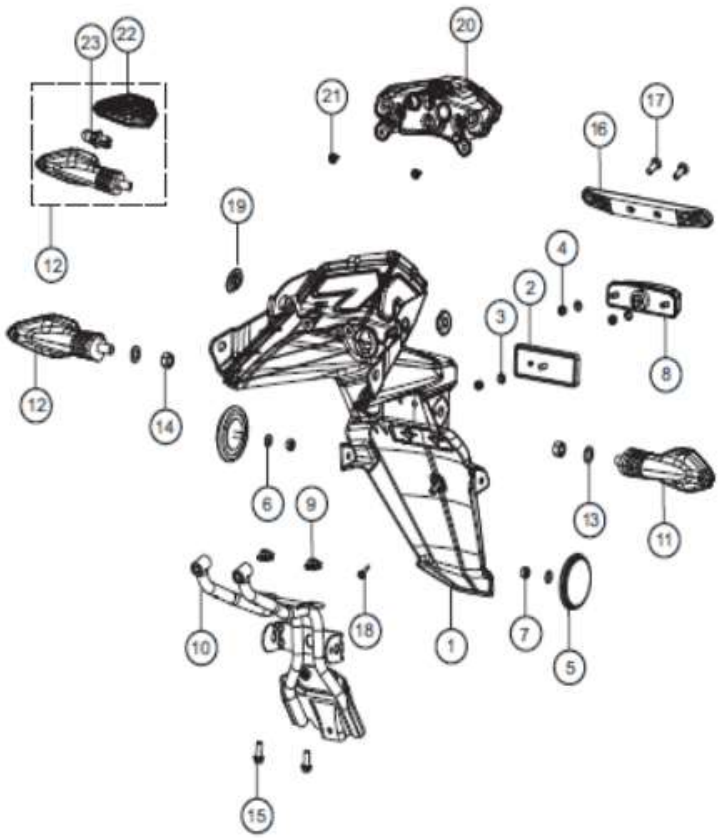


| FIG. No. | PARTE N° | DESCRIPCIÓN | CANT. | SAP |
|---|---|---|---|---|
| 1 | N6224330 | GUARDABARRO TRAS. | 1 | 10087058 |
| 2 | M7160120 | REFLECTIVO | 1 | 10078410 |
| 3 | P1200140 | ARANDELA | 3 | 10079774 |
| 4 | 420302700 | TUERCA M5 | 3 | 10081577 |
| 5 | N9227200 | REFLECTIVO LATERAL | 2 | 10079521 |
| | | | | |
| 6 | 335936 | ARANDELA 6.5X13X1 | 2 | 10082663 |
| 7 | P1200060 | TUERCA M6 | 2 | 10079772 |
| 8 | K2220120 | LÁMPARA LUZ DE PLACA | 1 | 10079824 |
| 9 | K3200840 | TUERCA PASTILLA M6 | 2 | 10080108 |
| 10 | N6224390 | SOPORTE GUARDABARRO TRAS. | 1 | 10087060 |
| | | | | |
| 11 | N9225760 | DIRECCIONAL TRASERA IZQ. | 1 | 10078208 |
| 12 | N9225770 | DIRECCIONAL TRASERA DER. | 1 | 10078281 |
| 13 | 330328 | ARANDELA M10 | 2 | 10080853 |
| 14 | 334038 | TUERCA M10 | 2 | 10081175 |
| 15 | N3200220 | TORNILLO M6X16 | 2 | 10082722 |
| | | | | |
| 16 | N3220910 | PLATINA PORTA PLACA | 1 | 10080354 |
| 17 | P1200040 | TORNILLO M6X16 | 2 | 10083420 |
| 18 | K200320 | TORNILLO 4.2X16 | 1 | 10081562 |
| 19 | N8220400 | ANTIVIBRANTE TANQUE GASOLINA | 2 | 10079733 |
| 20 | N6225020 | STOP COMPLETO | 1 | 10085702 |
| | | | | |
| 21 | N3200340 | TORNILLO 4.2X13 | 2 | 10081096 |
| 22 | N9325610 | LENTE DIRECCIONAL | 2 | 10080835 |
| 23 | N9162650 | BOMBILLO DIRECCIONAL | 2 | 10080195 |
| | | | | |
| | | | | |
| | | | | |
| | | | | |

**FIGURA N°32: BRAZO OSCILANTE / AMORTIGUADOR**

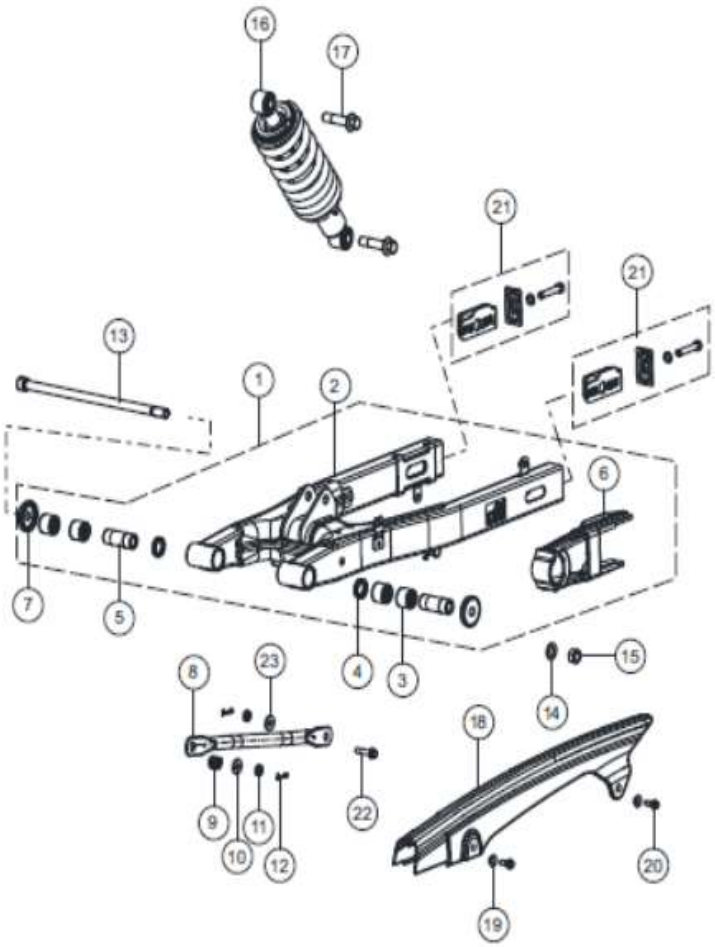


| FIG. No. | PARTE N° | DESCRIPCIÓN | CANT. | SAP |
|---|---|---|---|---|
| 1 | N6090630 | BRAZO OSCILANTE COMPLETO | 1 | 10087019 |
| 2 | N6090620 | BRAZO OSCILANTE SOLO | 1 | 10087018 |
| 3 | N9200530 | RODAMIENTO | 4 | 10083937 |
| 4 | N9092410 | RETENEDOR | 2 | 10080795 |
| 5 | N9092430 | BUJE BRAZO OSCILANTE | 2 | 10079508 |
| | | | | |
| 6 | N6090650 | DESLIZADOR CADENA | 1 | 10087020 |
| 7 | N9092420 | ARANDELA EJE | 2 | 10083855 |
| 8 | M7090970 | BARRA TORQUE | 1 | 10080075 |
| 9 | 3207018 | RESORTE TORQUE FRENO | 1 | 10080856 |
| 10 | 336018 | ARANDELA 8.5X20X2.0 | 1 | 10082664 |
| | | | | |
| 11 | 334218 | TORNILLO HEX. M8X1.25 | 2 | 10082652 |
| 12 | 330048 | PIN 2X20 | 2 | 10081727 |
| 13 | N5111210 | EJE BRAZO OSCILANTE | 1 | 10080945 |
| 14 | 335538 | ARANDELA 12.5X22X2.3 | 1 | 10079608 |
| 15 | 334158 | TUERCA M12X1.25 | 1 | 10079794 |
| | | | | |
| 16 | N6090740 | AMORTIGUADOR | 1 | 10083606 |
| 17 | N9200570 | TORNILLO M12X55 | 2 | 10080821 |
| 18 | N6090750 | CUBIERTA CADENA | 1 | 10087021 |
| 19 | N9051860 | BUJE TORNILLO | 2 | 10078558 |
| 20 | N3200220 | TORNILLO M6X1.25X16 | 2 | 10082722 |
| | | | | |
| 21 | N9092470 | TENSOR CADENA COMPLETO | 2 | 10081234 |
| 22 | N3090700 | TORNILLO TORQUE | 1 | 10078202 |
| 23 | 330318 | ARANDELA M8 | 1 | 10081366 |
| | | | | |
| | | | | |
| | | | | |
| | | | | |

**FIGURA N°33 : CALIPER DELANTERO (1/2)**

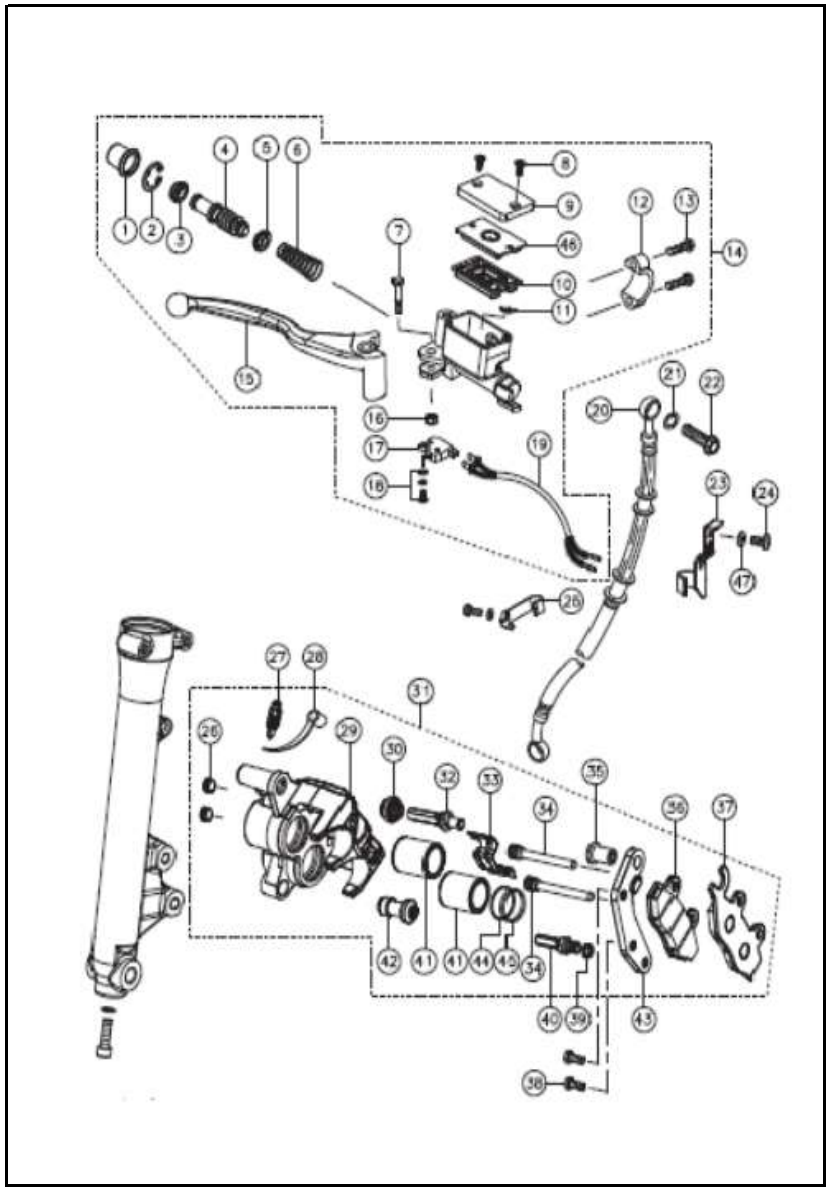

| FIG. No. | PARTE N° | DESCRIPCIÓN | CANT. | SAP |
|---|---|---|---|---|
| 1 | N9322840 | PISTÓN BOMBA FRENO | 1 | 10078571 |
| 2 | N9322840 | PIN SEGURIDAD | 1 | 10078571 |
| 3 | N9322840 | GUARDAPOLVO | 1 | 10078571 |
| 4 | N9322840 | AISLANTE | 1 | 10078571 |
| 5 | N9322840 | GUARDAPOLVO | 1 | 10078571 |
| | | | | |
| 6 | N9322840 | RESORTE | 1 | 10078571 |
| 7 | N9322020 | TORNILLO LEVA FRENO | 1 | 10078168 |
| 8 | N9321530 | TORNILLO TANQUE BOMBA FRENO | 2 | 10081006 |
| 9 | N9321530 | TAPA TANQUE BOMBA FRENO | 1 | 10081006 |
| 10 | N9322840 | DIAFRAGMA BOMBA FRENO | 1 | 10078571 |
| | | | | |
| 11 | N9322840 | PIN PROTECTOR | 1 | 10078571 |
| 12 | N9321510 | ABRAZADERA BOMBA FRENO | 1 | 10081613 |
| 13 | N9321510 | TORNILLO | 2 | 10081613 |
| 14 | N9115100 | BOMBA FRENO | 1 | 10078659 |
| 15 | N9322020 | LEVA DERECHA | 1 | 10078168 |
| | | | | |
| 16 | N9322020 | TUERCA LEVA FRENO | 1 | 10078168 |
| 17 | N9321520 | SWICHE STOP | 1 | 10078554 |
| 18 | N9321520 | TORNILLO Y ARANDELA | 2 | 10078554 |
| 19 | N9321520 | CABLE SWICHE STOP | 1 | 10078554 |
| 20 | N6110980 | MANGUERA FRENO DEL. | 1 | 10087031 |
| | | | | |
| 21 | N9111330 | ARANDELA | 4 | 10082838 |
| 22 | N9111320 | TORNILLO | 2 | 10082837 |
| 23 | N9111270 | GUÍA MANGUERA FRENO | 1 | 10083958 |
| 24 | 0332275 | TORNILLO M6X12 | 1 | 10082650 |
| 25 | N9111220 | GUÍA MANGUERA FRENO | 1 | 10079745 |
| | | | | |
| | | | | |

**FIGURA N°33: CALIPER DELANTERO (2/2)**

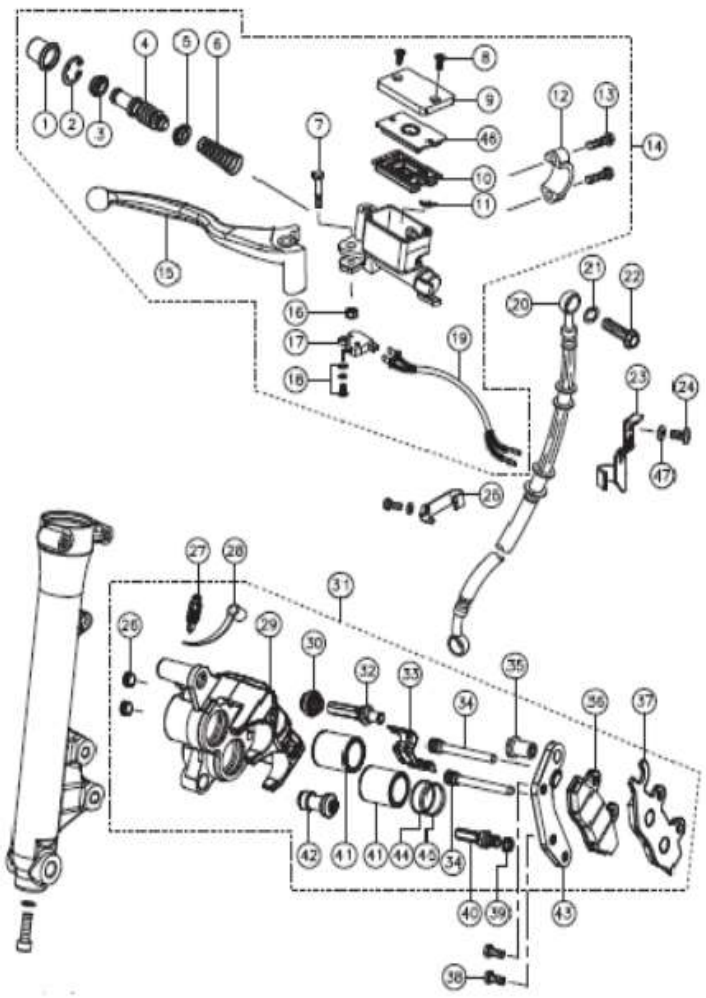

| FIG. No. | PARTE N° | DESCRIPCIÓN | CANT. | SAP |
|---|---|---|---|---|
| 26 | ----- | TAPÓN TORNILLO | 2 | |
| 27 | N9321600 | TORNILLO SANGRADO | 1 | 10083512 |
| 28 | N9321600 | TAPÓN TORNILLO SANGRADO | 1 | 10083512 |
| 29 | N9321600 | CALIPER DELANTERO SOLO | 1 | 10083512 |
| 30 | N9321550 | GUARDAPOLVO | 1 | 10081333 |
| | | | | |
| 31 | N9111120 | CALIPER DELANTERO | 1 | 10081236 |
| 32 | N9321550 | PIN | 1 | 10081333 |
| 33 | N9321550 | RESORTE PASTA FRENO | 1 | 10081333 |
| 34 | N9321550 | PIN PASTA FRENO | 2 | 10081333 |
| 35 | N9321570 | TUERCA DESLIZADORA | 1 | 10081335 |
| | | | | |
| 36 | N9111300 | PASTA DE FRENO INTERNO | 1 | 10078114 |
| 37 | N9111300 | PASTA DE FRENO EXTERNO | 1 | 10078114 |
| 38 | U2200010 | TORNILLO CAMP. M8X27 | 2 | 10079793 |
| 39 | N9321570 | ARANDELA | 1 | 10081335 |
| 40 | N9321550 | PIN | 1 | 10081333 |
| | | | | |
| 41 | N9321550 | PISTÓN | 2 | 10081333 |
| 42 | N9321550 | PIN PISTÓN | 1 | 10081333 |
| 43 | N9321570 | PLATINA CALIPER | 1 | 10081335 |
| 44 | N9321550 | SELLO CALIPER | 2 | 10081333 |
| 45 | N9321550 | RETENEDOR | 2 | 10081333 |
| | | | | |
| 46 | N9321550 | PLATINA BOMBA FRENO | 1 | 10081333 |
| 47 | P1200050 | ARANDELA | 1 | 10079942 |
| | | | | |
| | | | | |
| | | | | |
| | | | | |
| | | | | |

**FIGURA N° 34: HERRAMIENTA**

| FIG. No. | PARTE N° | DESCRIPCIÓN | CANT. | SAP |
|---|---|---|---|---|
| 1 | N3210030 | HERRAMIENTA | 1 | 10079439 |
| 2 | 20013933 | SOPORTE IZQUIERDO CORTAVIENTO | 1 | 20013933 |
| 3 | 20013934 | SOPORTE DERECHO CORTAVIENTO | 1 | 20013934 |
| 4 | 20013090 | SET PAMTALLA HANDSAVER | 1 | 20013090 |
| 5 | 20015162 | SLIDER RAIDER PRO | 1 | 20015162 |
| | | | | |
| 6 | 20015163 | PUNTERA PLASTICA SLIDER RAIDER PRO | 1 | 20015163 |
| 7 | 20015164 | PROTECTOR CALIPER RAIDER PRO | 1 | 20015164 |
| 8 | 20015165 | SOPORTE CELULAR RAIDER PRO | 1 | 20015165 |
| 9 | 20015166 | COMPLEMENTO SOPORTE CELULAR RAIDER P | 1 | 20015166 |
| 10 | 20015167 | GUARDA CADENA RAIDER PRO | 1 | 20015167 |
| | | | | |
| 11 | 21016414/MB | DISPOSITIVO IOT TRAKKU□ | | 20022389 |
| | | | | |
| | | | | |
| | | | | |
| | | | | |
| | | | | |
| | | | | |
| | | | | |
| | | | | |
| | | | | |
| | | | | |
| | | | | |
| | | | | |
| | | | | |
| | | | | |
| | | | | |
| | | | | |
| | | | | |
| | | | | |
| | | | | |

**FIGURA N°35: PARTES SIN PINTAR**

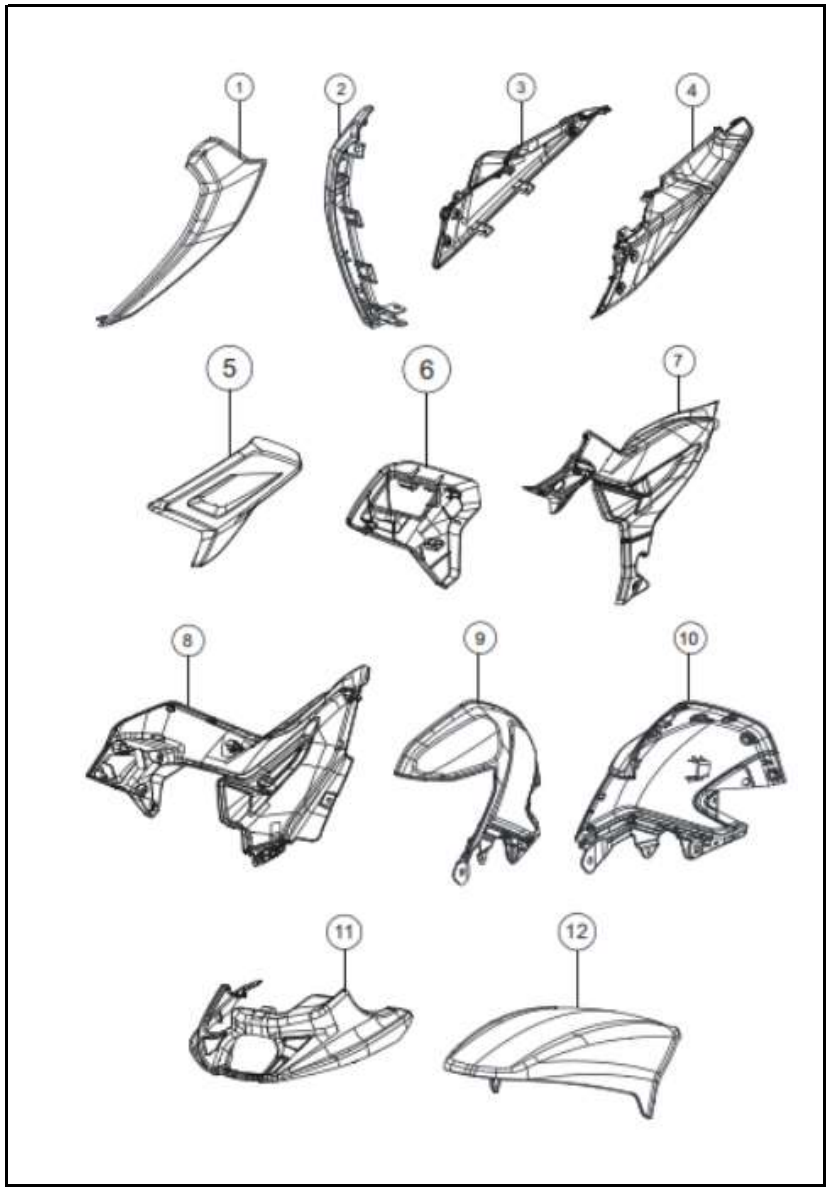


| FIG. No. | PARTE N° | DESCRIPCIÓN | CANT. | SAP |
|---|---|---|---|---|
| 1 | N6224439 | CARENAJE FAROLA DERECHO (SIN PINTAR) | 1 | 10085656 |
| 2 | N6224429 | CARENAJE FAROLA IZQUIERDO (SIN PINTAR) | 1 | 10085655 |
| 3 | N6224299 | CUBIERTA SILLIN DERECHA (SIN PINTAR) | 1 | 10085649 |
| 4 | N6224289 | CUBIERTA SILLIN IZQUIERDA (SIN PINTAR) | 1 | 10085648 |
| 5 | N6224240 | REJILLA TAPA LATERAL IZQ. (SIN PINTAR) | 1 | 10085646 |
| | | | | |
| 6 | N6224250 | REJILLA TAPA LATERAL DERECHO (SIN PINTAR) | 1 | 10085647 |
| 7 | N6224220 | TAPA LATERAL IZQUIERDA (SIN PINTAR) | 1 | 10087056 |
| 8 | N6224230 | TAPA LATERAL DERECHA (SIN PINTAR) | 1 | 10087057 |
| 9 | N6224169 | CUBIERTA TANQUE IZQUIERDO (SIN PINTAR) | 1 | 10085651 |
| 10 | N6224179 | CUBIERTA TANQUE DERECHO (SIN PINTAR) | 1 | 10085653 |
| | | | | |
| 11 | N6224529 | CUBIERTA MOTOR SUPERIOR (SIN PINTAR) | 1 | 10085650 |
| 12 | N6224359 | GUARDABARRO DELANTERO (SIN PINTAR) | 1 | 10085645 |

**FIGURA N°36: CALCOMANIAS (1/3)**

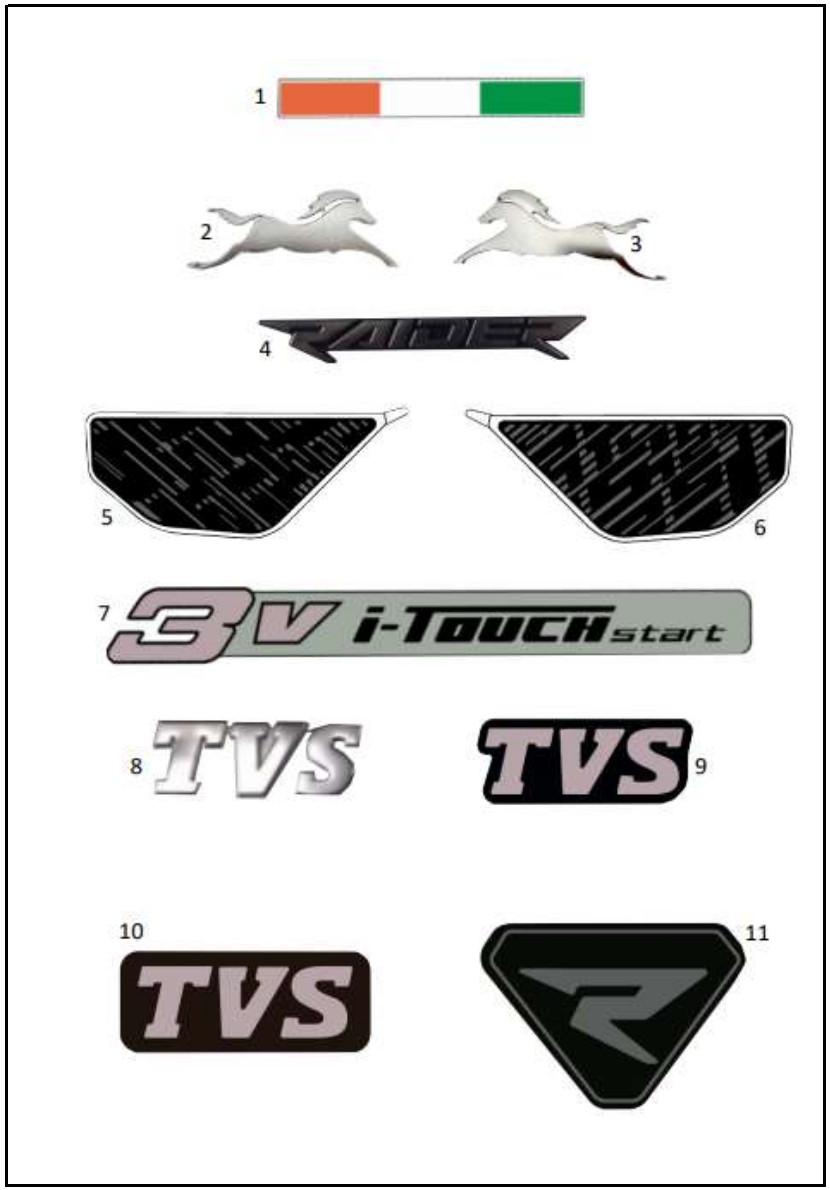


| FIG. No. | PARTE N° | DESCRIPCIÓN | CANT. | SAP |
|---|---|---|---|---|
| 1 | NF226460 | CALCOM. CARENAJEFAROLA SUP. | 1 | 10085710 |
| 1A | 20014913 | CALCOM. CARENAJEFAROLA SUP. (NACIONAL) | 1 | 20014913 |
| 2 | NF229100 | LOGO DER. TANQUE PLATEADO | 1 | 10085712 |
| 3 | NF229090 | LOGO IZQ. TANQUE PLATEADO | 1 | 10085711 |
| 4 | N6225460 | LOGO CUBIERTA CHASIS IZQ Y DER | 2 | 10085713 |
| | | | | |
| 5 | N6226100 | CALCA CUBIERTA CHASIS DER. | 1 | 10085716 |
| 5A | 20014914 | CALCOM. TAPA LATERAL DER. INF. (NACIONAL) | 1 | 20014914 |
| 6 | N6226090 | CALCOM. TAPA LATERAL IZQ. INF. | 1 | 10085715 |
| 6A | 20014915 | CALCOM. TAPA LATERAL IZQ. INF. (NACIONAL) | 1 | 20014915 |
| 7 | N6226140 | CALCOM. ENFOCADOR INFERIOR IZQ. | 2 | 10085714 |
| | | | | |
| 7A | 20014916 | CALCOM.ENFOCADOR INFERIOR IZQ. (NACIONA | 2 | 20014916 |
| 8 | N6226050 | LOGO CUBIERTA SUPERIROR FAROLA | 1 | 10085717 |
| 9 | N6226070 | CALCA GUARDABARRO TRASERO | 1 | 10085718 |
| 9A | 20014917 | CALCA GUARDABARRO TRASERO (NACIONAL) | 1 | 20014917 |
| 10 | N6226080 | LOGO VISOR FRONTAL | 1 | 10085719 |
| | | | | |
| 10A | 20014918 | LOGO VISOR FRONTAL (NACIONAL) | 1 | 20014918 |
| 11 | N6226020 | LOGO CUBIERTA MANUBRIO | 1 | 10086475 |
| 11A | 20014919 | LOGO CUBIERTA MANUBRIO (NACIONAL) | 1 | 20014919 |
| | | | | |
| | | | | |
| | | | | |
| | | | | |
| | | | | |
| | | | | |
| | | | | |
| | | | | |
| | | | | |
| | | | | |

**FIGURA N°36: CALCOMANIAS RIDER GRIS CALIFORNIA (2/3)**

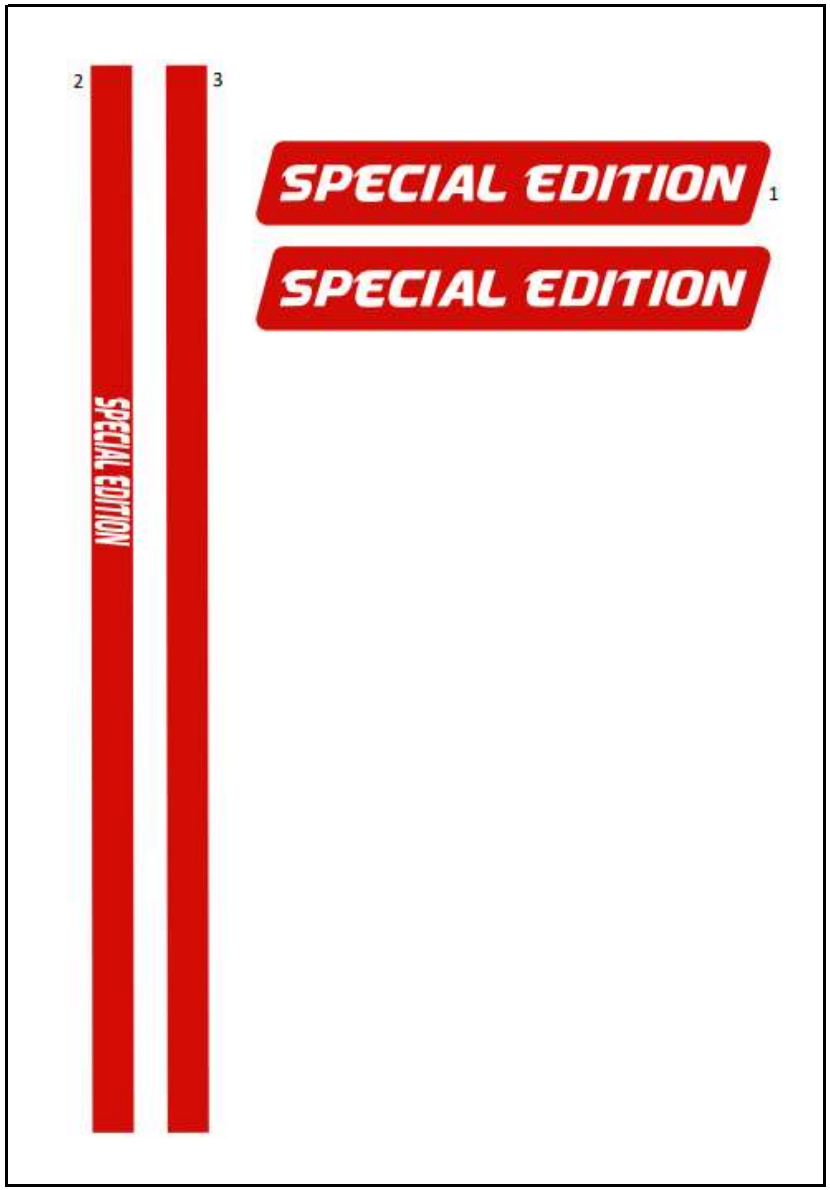


| FIG. No. | PARTE N° | DESCRIPCIÓN | CANT. | SAP |
|---|---|---|---|---|
| 1 | 20015110 | CALCOMANÍA ENFOCADOR | 2 | 20015110 |
| 2 | 20015112 | CALCOMANÍA TANQUE CENTRAL IZQ. | 1 | 20015112 |
| 3 | 20015113 | CALCOMANÍA TANQUE CENTRAL DER. | 1 | 20015113 |

**FIGURA N°36: CALCOMANIAS RIDER GRIS CARBONO MIAMI BLUE (3/3)**

| FIG. No. | PARTE N° | DESCRIPCIÓN | CANT. | SAP |
|---|---|---|---|---|
| 1 | 20015381 | CALCOMANÍA ENFOCADOR | 2 | 20015381 |
| 2 | 20015379 | CALCOMANÍA TANQUE CENTRAL IZQ. | 1 | 20015379 |
| 3 | 20015380 | CALCOMANÍA TANQUE CENTRAL DER. | 1 | 20015380 |

**LISTA DE KITS**

| ITEM | REF. | DESCRIPCIÓN | CONTENIDO DEL KIT |
|---|---|---|---|
| 1 | N6321870 | KIT CIGÜEÑAL IZQUIERDO | Unión Respiradero Motor |
| | | | Carter Izquierdo |
| 2 | N6321850 | KIT CILINDRO PISTÓN | Cilindro Completo |
| | | | Cilindro Completo |
| | | | Cilindro Completo |
| | | | Cilindro Completo |
| 3 | K2020110 | KIT PISTÓN STD | Kit Anillos STD |
| | | | Pasador Pistón |
| | | | Pin Pistón |
| | | | Pistón DIA 57 |
| | N6321440 | KIT ARRASTRE | Cadena 126 L |
| | | | Sprocket 14 |
| | | | Piñón 14 T |
| 5 | N8320070 | KIT CUNAS CHASIS | Canastilla 3/16 |
| | | | Cuna Superior Espiga |
| | | | Cuna Chasis Superior |
| | | | Canastilla 6.35 |
| | | | Cuna |
| | | | Cuna Inferior Espiga |
| | | | Guardapolvo Inferior |

**LISTA DE KITS**

| ITEM | REF. | DESCRIPCIÓN | CONTENIDO DEL KIT |
|---|---|---|---|
| 6 | N6321860 | KIT RETENEDORES ACEITE | Retenedor Eje de Cambios |
| | | | Reten Eje Cranck |
| | | | Reten Eje Válvula |
| | | | Reten Leva 12x18x4 |
| | | | Reten |
| 7 | M7321900 | KIT SEPARADOR CLUTCH | Separadores Discos Clutch |
| 8 | M7321890 | KIT DISCOS CLUTCH x5 | Discos De Clutch |
| 9 | N6321600 | KIT DE EMPAQUES | Empaque Culata |
| | | | Empaque Cilindro |
| | | | Empaque Filtro Centrifugo |
| | | | Empaque Centro Motor |
| | | | Empaque Cubierta Clutch |
| | | | Empaque Cubierta Volante |
| | | | Empaque Tubo Escape |
| | | | Tuerca De Culata |
| | | | |
| | | | |
| | | | |
| | | | |
| | | | |

# FICHA TÉCNICA RAIDER 125

| | |
|---|---|
| ***UNIDAD*** | |
| ***CARACTERISTICA*** | |
| *Motor* | 4 Tiempos Monocilíndrico |
| *Cilindrada* | 124,79 cc. |
| *Relación de Compresión* | 10:01 |
| *Potencia Máxima* | 12.73 HP @ 8000 rpm |
| *Torque Máximo* | 11.5 NM @ 6500 rpm |
| *Transmisión* | Mecánica 5 Velocidades |
| *Sistema de Alimentación* | Carburador |
| *Refigeración* | Aire |
| *Diámetro x Carrera* | 53.5x5.5 mm |
| ***FRENOS*** | |
| *Freno Delantero* | Disco (240mm), Pinza Flotante 2 Embolos |
| *Freno Trasero* | Tambor 130 mm |
| ***SUSPENSIÓN*** | |
| *Suspensión Delantera* | Disco (240mm), Pinza Flotante 2 Embolos |
| *Suspensión Trasera* | Monoamortig, Regulable en 5 Posc. de Precarga |
| ***CAPACIDAD DEL TANQUE*** | |
| *Lleno* | 10 L (2,74 gal) |
| *Combustible* | Corriente |
| ***LLANTAS*** | |
| *Llanta Delantera* | 80/100 R17 |
| *Llanta Trasera* | 100/90 R17 |
| *Rines* | Aspas |
| ***SISTEMA ELÉCTRICO*** | |
| *Sistema de Ignición* | TCI |
| *DRL / AHO* | Sí/Sí |
| *Slipper Clutch* | No |
| *ABS* | No |
| ***DIMENSIONES*** | |
| *Largo Total* | 2067 mm |
| *Altura Total* | 1236 mm |
| *Ancho Total* | 767 mm |
| *Distancia Entre Ejes* | 1326 mm |
| *Altura al Piso* | 181 mm |
| *Peso Neto* | 145 kg |